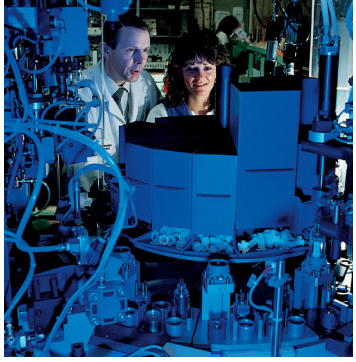

aerospace
climate control
electromechanical
filtration
fluid & gas handling
hydraulics
pneumatics
process control
sealing & shielding

エアコントロールユニット FRL3シリーズ

A complete range of pneumatic air preparation system

CAT. A4-600e

Parker TAIYO

ENGINEERING YOUR SUCCESS.

エアコントロールユニット/目次
FRL3シリーズ

商品構成 ----------2
エアコントロールユニット/2点セット
SKL3シリーズ(接続口径:Rc1/8・Rc1/4) ----------3
EKL3シリーズ(接続口径:Rc1/4・Rc3/8) ----------4
MKL3シリーズ(接続口径:Rc3/8・Rc1/2) ----------5
エアコントロールユニット/3点セット
SFRL3シリーズ(接続口径:Rc1/8・Rc1/4) ----------6
EFRL3シリーズ(接続口径:Rc1/4・Rc3/8) ----------7
MFRL3シリーズ(接続口径:Rc3/8・Rc1/2) ----------8
フィルタレギュレータ
SFR3シリーズ(接続口径:Rc1/8・Rc1/4) ----------9
EFR3シリーズ(接続口径:Rc1/4・Rc3/8) ----------10
MFR3シリーズ(接続口径:Rc3/8・Rc1/2) ----------11
エアフィルタ
SAF3シリーズ(接続口径:Rc1/8・Rc1/4) ----------12
EAF3シリーズ(接続口径:Rc1/4・Rc3/8) ----------13
MAF3シリーズ(接続口径:Rc3/8・Rc1/2) ----------14
レギュレータ
SRV3シリーズ(接続口径:Rc1/8・Rc1/4) ----------15
ERV3シリーズ(接続口径:Rc1/4・Rc3/8) ----------16
MRV3シリーズ(接続口径:Rc3/8・Rc1/2) ----------17
ルブリケータ
SAL3シリーズ(接続口径:Rc1/8・Rc1/4) ----------18
EAL3シリーズ(接続口径:Rc1/4・Rc3/8) ----------19
MAL3シリーズ(接続口径:Rc3/8・Rc1/2) ----------20

エアコントロールユニット/商品構成
FRL3シリーズ

機種		シリーズ	接続口径			
			Rc1/8	Rc1/4	Rc3/8	Rc1/2
エアコントロールユニット 2点セット	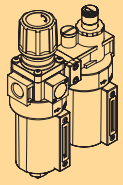	SKL3	●	●		
		EKL3		●	●	
		MKL3			●	●
エアコントロールユニット 3点セット	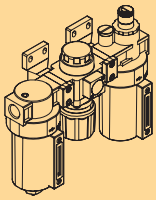	SFRL3	●	●		
		EFRL3		●	●	
		MFRL3			●	●
フィルタレギュレータ	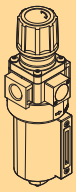	SFR3	●	●		
		EFR3		●	●	
		MFR3			●	●
エアフィルタ	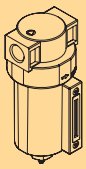	SAF3	●	●		
		EAF3		●	●	
		MAF3			●	●
レギュレータ	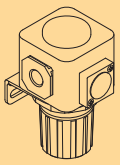	SRV3	●	●		
		ERV3		●	●	
		MRV3			●	●
ルブリケータ	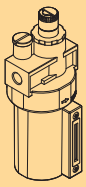	SAL3	●	●		
		EAL3		●	●	
		MAL3			●	●

注) 接続口径Rc3/4、Rc1、Rc1·1/2 をお求めの場合は、P3Nシリーズを選択ください。
その他、 詳細につきましては、 お問い合わせください。

エアコントロールユニット/2点セット

SKL3シリーズ

JIS記号

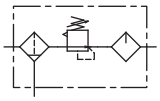

仕様表

シリーズ	SKL3	
組合わせ機種	SFR3,SAL3	
接続口径形式	06	08
接続口径	Rc1/8	Rc1/4
使用流体	空気	
最高使用圧力	1MPa	
設定圧力範囲	0.05～0.85MPa	
使用温度範囲	-5～+60°C(但し、凍結なきこと)	
フィルタエレメント	5μm	
ドレン貯溜量	9.5cm³	
油槽容量	20cm³	
排水方式 注1)	手動ドレン付	
油滴下最少流量	35ℓ/min(ANR)	50ℓ/min(ANR)
推奨潤滑油	タービン油1種(無添加) ISO VG32相当品	
質量	0.44kg	

注 1）手動ドレンは、圧力が 0.05MPa 以下になるとドレンを自動的に排出します。

手配形式

SKL3 – 06 – B

シリーズ

接続口径	
06	Rc1/8
08	Rc1/4

オプション	
B	標準(ブラケット付)
BD	ブラケット、D形圧力計付

・上記以外の形式は、選択できません。
・D 形圧力計は、本体に組付けずに発送致します。

流量特性図

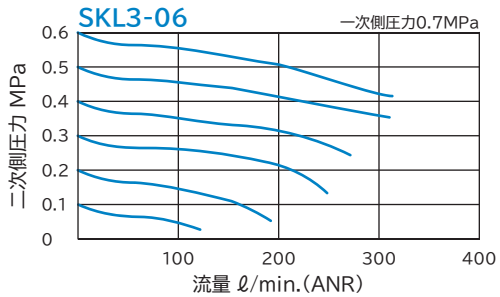

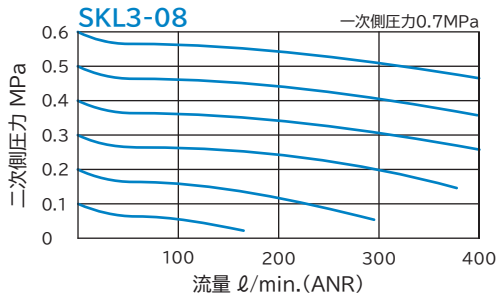

外形寸法図

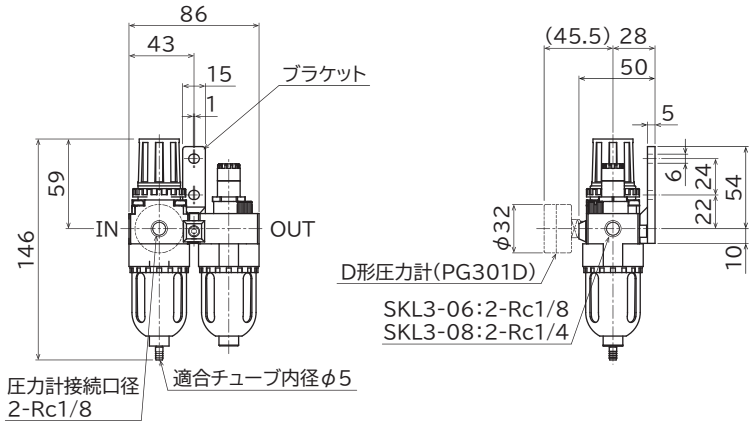

エアコントロールユニット/2点セット

EKL3シリーズ

JIS記号

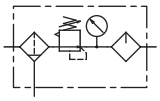

仕様表

シリーズ	EKL3	
組合わせ機種	EFR3,EAL3	
接続口径形式	08	10
接続口径	Rc1/4	Rc3/8
使用流体	空気	
最高使用圧力	1MPa	
設定圧力範囲	0.05～0.85MPa	
使用温度範囲	-5～+60℃(但し、凍結なきこと)	
フィルタエレメント	5μm	
ドレン貯溜量	35cm³	
油槽容量	65cm³	
排水方式 注1)注2)	手動ドレン付(標準), オートドレン付	
油滴下最少流量	50ℓ/min(ANR)	60ℓ/min(ANR)
推奨潤滑油	タービン油1種(無添加) ISO VG32相当品	
質量	0.85kg	

注 1）手動ドレンは、圧力が 0.05MPa 以下になるとドレンを自動的に排出します。
注 2）オートドレンの最低作動圧力は、0.15MPa です。

手配形式

EKL3 – 08 – BD

シリーズ

接続口径	
08	Rc1/4
10	Rc3/8

オプション	
BD	標準(ブラケット/角形圧力計付)
ABD	オートドレン、ブラケット、角形圧力計付
ABDS	オートドレン、ブラケット、角形圧力計、メタルケース付

・上記以外の形式は、選択できません。

流量特性図

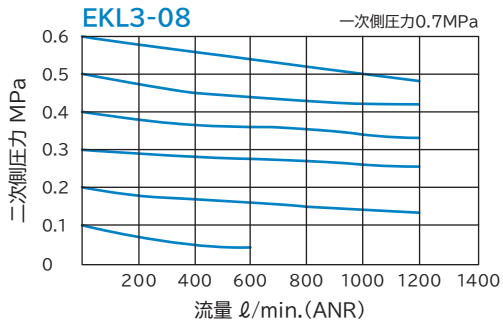

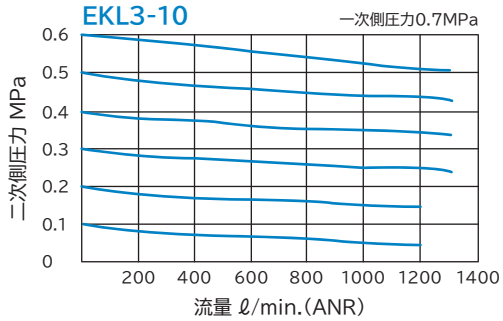

外形寸法図

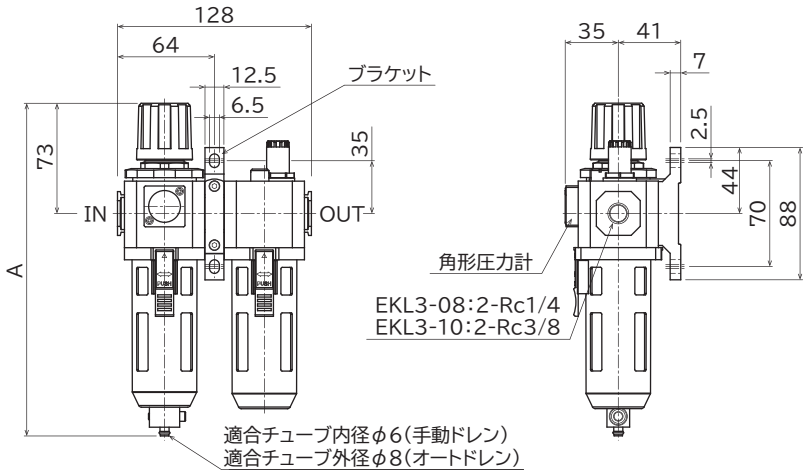

オプション	A
BD	220
ABD	229.5
ABDS	232

Parker TAIYO
Parker TAIYO, LTD.
Osaka, Japan

エアコントロールユニット/2点セット

MKL3シリーズ

JIS記号

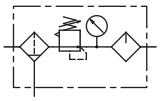

仕様表

シリーズ	MKL3	
組合わせ機種	MFR3,MAL3	
接続口径形式	10	15
接続口径	Rc3/8	Rc1/2
使用流体	空気	
最高使用圧力	1MPa	
設定圧力範囲	0.1～0.85MPa	
使用温度範囲	-5～+60°C(但し、凍結なきこと)	
フィルタエレメント	5μm	
ドレン貯溜量	75cm³	
油槽容量	200cm³	
排水方式 注1)注2)	手動ドレン付(標準), オートドレン付	
油滴下最少流量	65ℓ/min(ANR)	80ℓ/min(ANR)
推奨潤滑油	タービン油1種(無添加) ISO VG32相当品	
質量	1.10kg	

注 1）手動ドレンは、圧力が 0.05MPa 以下になるとドレンを自動的に排出します。
注 2）オートドレンの最低作動圧力は、0.15MPa です。

手配形式

MKL3 – 10 – BD

シリーズ

接続口径	
10	Rc3/8
15	Rc1/2

オプション	
BD	標準(ブラケット/角形圧力計付)
ABD	オートドレン、ブラケット、角形圧力計付
ABDS	オートドレン、ブラケット、角形圧力計、メタルケース付

・上記以外の形式は、選択できません。

流量特性図

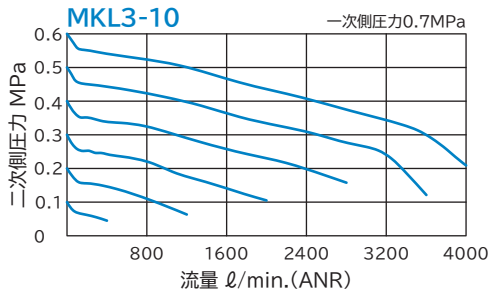

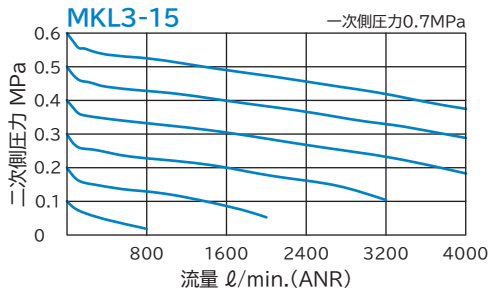

外形寸法図

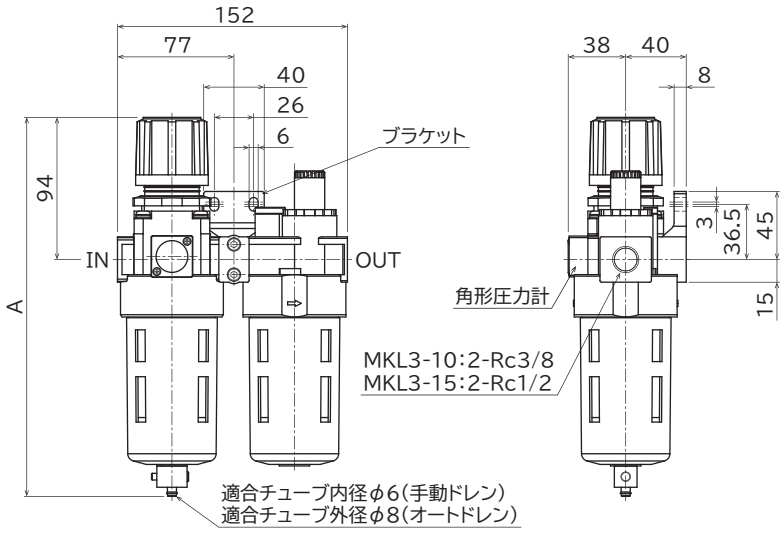

オプション	A
BD	251
ABD/ABDS	260

エアコントロールユニット/3点セット

SFRL3シリーズ

JIS記号

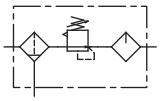

仕様表

シリーズ	SFRL3	
組合わせ機種	SAF3,SRV3,SAL3	
接続口径形式	06	08
接続口径	Rc1/8	Rc1/4
使用流体	空気	
最高使用圧力	1MPa	
設定圧力範囲	0.05～0.85MPa	
使用温度範囲	-5～+60°C(但し、凍結なきこと)	
フィルタエレメント	5μm	
ドレン貯溜量	9.5cm³	
油槽容量	20cm³	
排水方式 注1)	手動ドレン付	
油滴下最少流量	35ℓ/min(ANR)	50ℓ/min(ANR)
推奨潤滑油	タービン油1種(無添加) ISO VG32相当品	
質量	0.51kg	

注1) 手動ドレンは、圧力が 0.05MPa 以下になるとドレンを自動的に排出します。

手配形式

SFRL3 – 06 – B

シリーズ

接続口径	
06	Rc1/8
08	Rc1/4

オプション	
B	標準(ブラケット付)
BD	ブラケット、D形圧力計付

・上記以外の形式は、選択できません。
・D 形圧力計は、本体に組付けずに発送致します。
・3点セット内のレギュレータは、SRV3-※での組替は、できません。

流量特性図

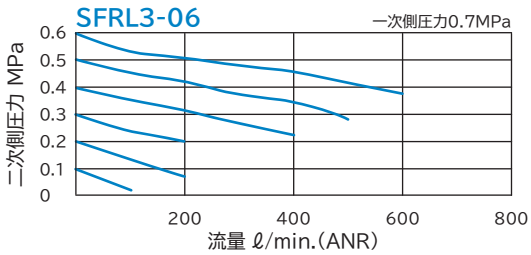

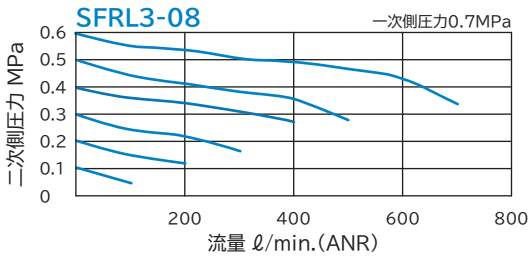

外形寸法図

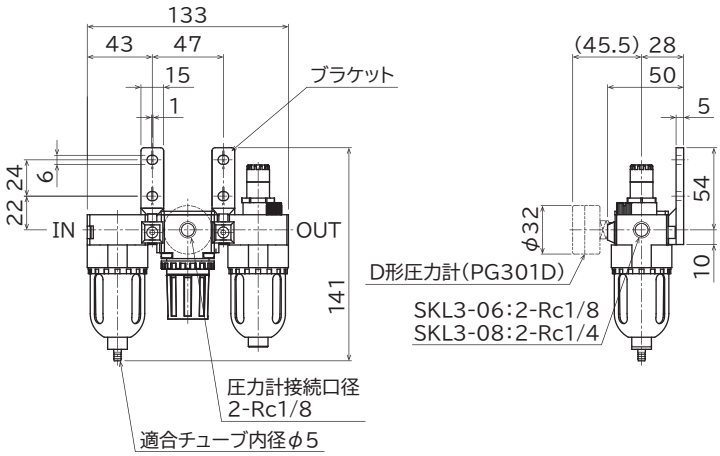

エアコントロールユニット/3点セット
EFRL3シリーズ

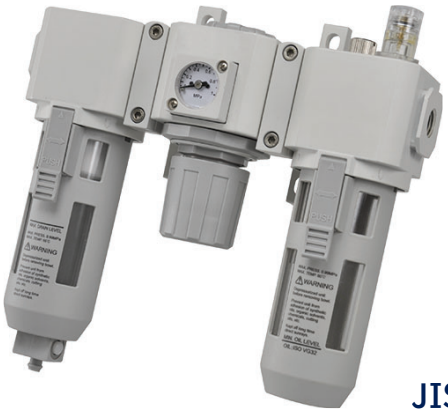

JIS記号

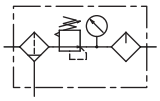

仕様表

シリーズ	EFRL3	
組合わせ機種	EAF3,ERV3,EAL3	
接続口径形式	08	10
接続口径	Rc1/4	Rc3/8
使用流体	空気	
最高使用圧力	1MPa	
設定圧力範囲	0.05～0.85MPa	
使用温度範囲	-5～+60℃(但し、凍結なきこと)	
フィルタエレメント	5μm	
ドレン貯溜量	35cm³	
油槽容量	65cm³	
排水方式 注1)注2)	手動ドレン付(標準), オートドレン付	
油滴下最少流量	50ℓ/min(ANR)	60ℓ/min(ANR)
推奨潤滑油	タービン油1種(無添加) ISO VG32相当品	
質量	1.12kg	

注1）手動ドレンは、圧力が0.05MPa以下になるとドレンを自動的に排出します。
注2）オートドレンの最低作動圧力は、0.15MPaです。

手配形式

EFRL3 – 08 – BD

シリーズ

接続口径	
08	Rc1/4
10	Rc3/8

オプション	
BD	標準(ブラケット、角形圧力計付)
ABD	オートドレン、ブラケット、角形圧力計付
ABDS	オートドレン、ブラケット、角形圧力計、メタルケース付

・上記以外の形式は、選択できません。

流量特性図

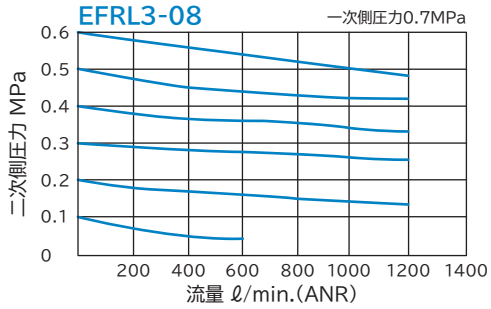

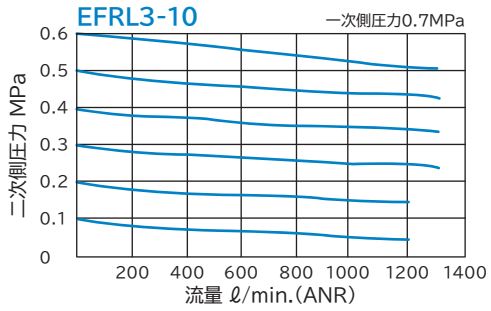

外形寸法図

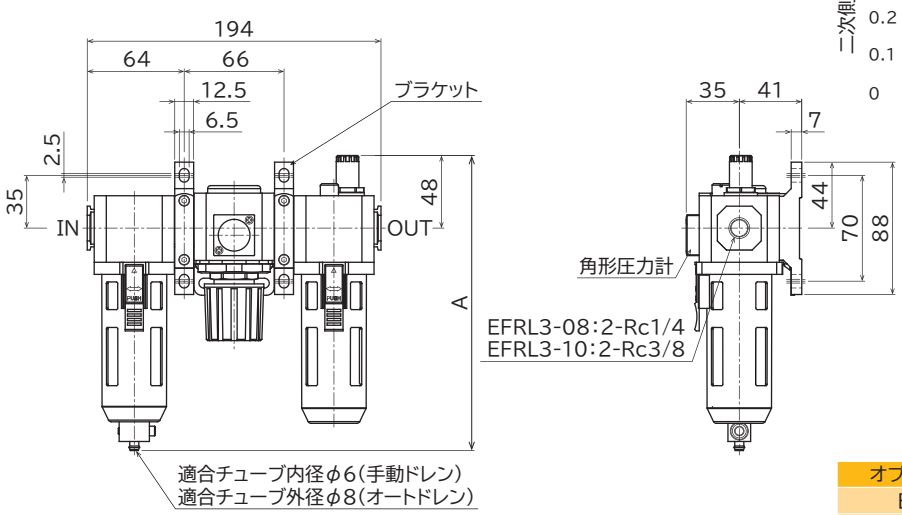

オプション	A
BD	195
ABD	205
ABDS	207

エアコントロールユニット/3点セット

MFRL3シリーズ

JIS記号

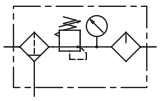

仕様表

シリーズ	MFRL3	
組合わせ機種	MAF3,MRV3,MAL3	
接続口径形式	10	15
接続口径	Rc3/8	Rc1/2
使用流体	空気	
最高使用圧力	1MPa	
設定圧力範囲	0.1～0.85MPa	
使用温度範囲	-5～+60℃(但し、凍結なきこと)	
フィルタエレメント	5μm	
ドレン貯溜量	75cm³	
油槽容量	200cm³	
排水方式 注1)注2)	手動ドレン付(標準), オートドレン付	
油滴下最少流量	65ℓ/min(ANR)	80ℓ/min(ANR)
推奨潤滑油	タービン油1種(無添加) ISO VG32相当品	
質量	1.35kg	

注1）手動ドレンは、圧力が0.05MPa以下になるとドレンを自動的に排出します。
注2）オートドレンの最低作動圧力は、0.15MPaです。

手配形式

MFRL3 – 10 – BD

シリーズ

接続口径	
10	Rc3/8
15	Rc1/2

オプション	
BD	標準(ブラケット、角形圧力計付)
ABD	オートドレン、ブラケット、角形圧力計付
ABDS	オートドレン、ブラケット、角形圧力計、メタルケース付

・上記以外の形式は、選択できません。

流量特性図

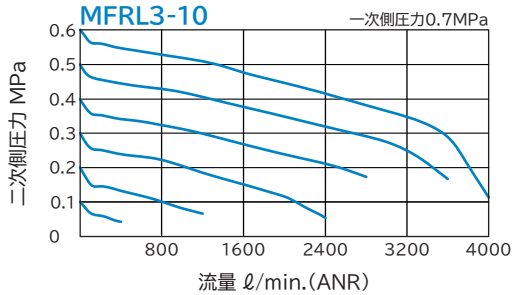

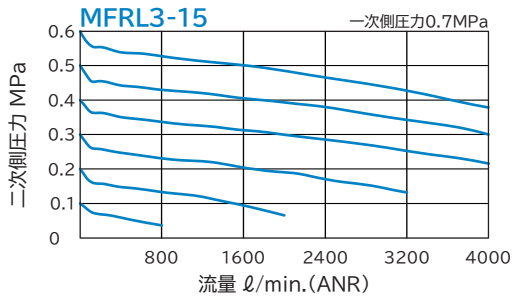

外形寸法図

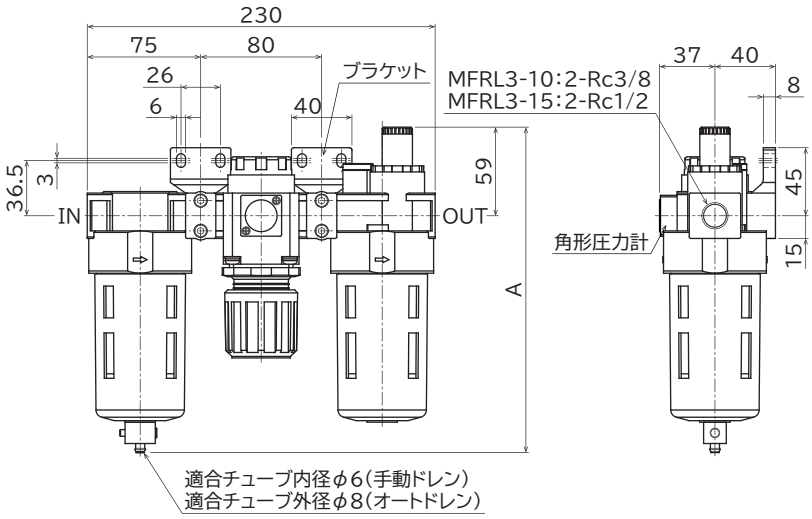

オプション	A
BD	215
ABD/ABDS	225

フィルタレギュレータ
SFR3シリーズ

JIS記号

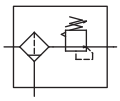

仕様表

シリーズ	SFR3	
接続口径形式	06	08
接続口径	Rc1/8	Rc1/4
使用流体	空気	
最高使用圧力	1MPa	
設定圧力範囲	0.05～0.85MPa	
使用温度範囲	-5～+60°C(但し、凍結なきこと)	
フィルタエレメント	5μm	
ドレン貯溜量	9.5cm³	
排水方式 注1)	手動ドレン付	
質量	0.26kg	

注1）手動ドレンは、圧力が0.05MPa以下になるとドレンを自動的に排出します。

手配形式

SFR3 － 06 － B

シリーズ

接続口径	
06	Rc1/8
08	Rc1/4

オプション	
B	標準(ブラケット付)
BD	ブラケット、D形圧力計付

・上記以外の形式は、選択できません。
・D形圧力計は、本体に組付けずに発送致します。

流量特性図

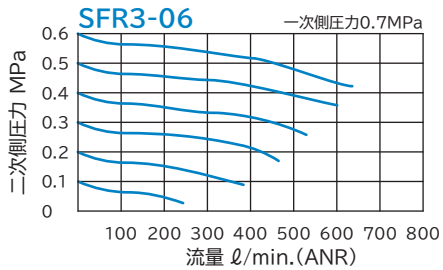

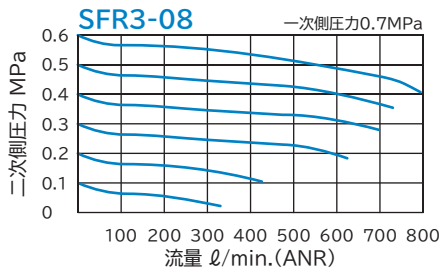

外形寸法図

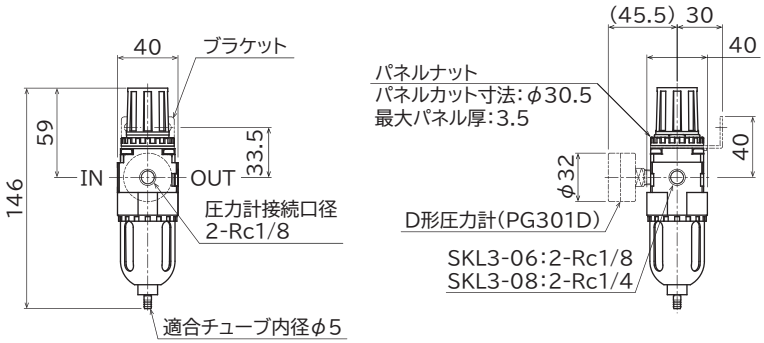

・ブラケット部寸法

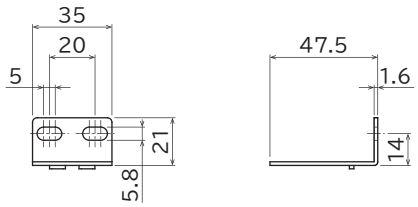

フィルタレギュレータ
EFR3シリーズ

JIS記号

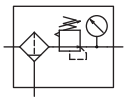

仕様表

シリーズ	EFR3	
接続口径形式	08	10
接続口径	Rc1/4	Rc3/8
使用流体	空気	
最高使用圧力	1MPa	
設定圧力範囲	0.05～0.85MPa	
使用温度範囲	-5～+60°C(但し、凍結なきこと)	
フィルタエレメント	5μm	
ドレン貯溜量	35cm³	
排水方式 注1) 注2)	手動ドレン付(標準), オートドレン付	
質量	0.49kg	

注1) 手動ドレンは、圧力が0.05MPa以下になるとドレンを自動的に排出します。
注2) オートドレンの最低作動圧力は、0.15MPaです。

手配形式

EFR3 – 08 – BD

シリーズ

接続口径	
08	Rc1/4
10	Rc3/8

オプション	
BD	標準(ブラケット、角形圧力計付)
ABD	オートドレン、ブラケット、角形圧力計付
ABDS	オートドレン、ブラケット、角形圧力計、メタルケース付

・上記以外の形式は、選択できません。

流量特性図

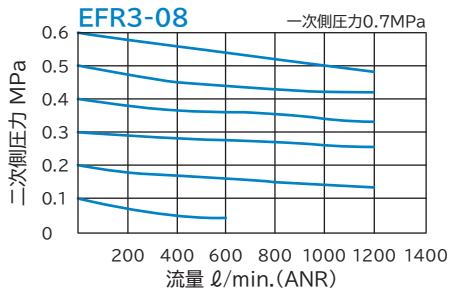

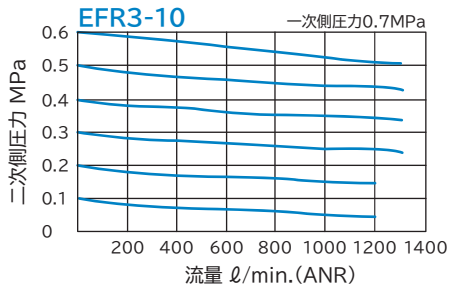

外形寸法図

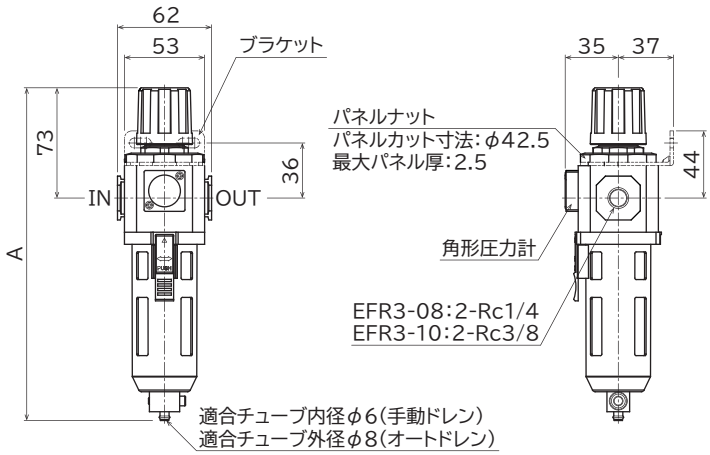

・ブラケット部寸法

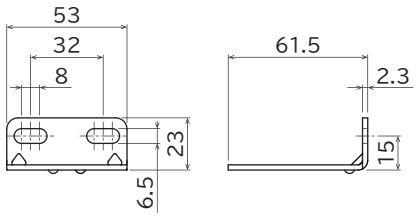

オプション	A
BD	220
ABD	229.5
ABDS	232

フィルタレギュレータ
MFR3シリーズ

JIS記号

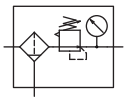

仕様表

シリーズ	MFR3	
接続口径形式	10	15
接続口径	Rc3/8	Rc1/2
使用流体	空気	
最高使用圧力	1MPa	
設定圧力範囲	0.1～0.85MPa	
使用温度範囲	-5～+60°C(但し、凍結なきこと)	
フィルタエレメント	5μm	
ドレン貯溜量	75cm³	
排水方式 注1)注2)	手動ドレン付(標準), オートドレン付	
質量	0.62kg	

注1）手動ドレンは、圧力が0.05MPa以下になるとドレンを自動的に排出します。
注2）オートドレンの最低作動圧力は、0.15MPaです。

手配形式

MFR3 – 10 – D

シリーズ

接続口径	
10	Rc3/8
15	Rc1/2

オプション	
D	標準(角形圧力計付)
AD	オートドレン、角形圧力計付
BD	ブラケット、角形圧力計付
ABD	オートドレン、ブラケット、角形圧力計付
ADS	オートドレン、角形圧力計、メタルケース付
ABDS	オートドレン、ブラケット、角形圧力計、メタルケース付

・上記以外の形式は、選択できません。

流量特性図

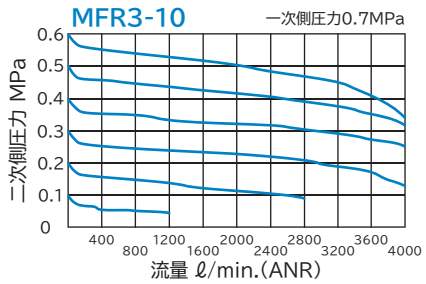

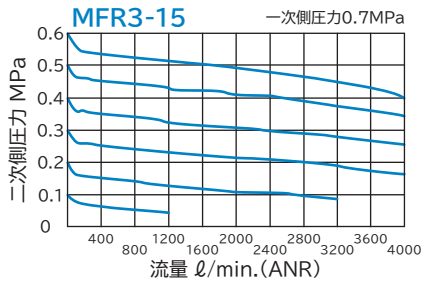

外形寸法図

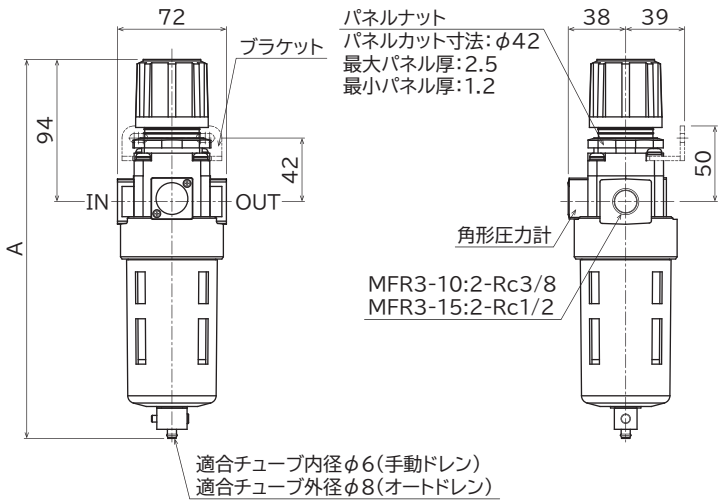

・ブラケット部寸法

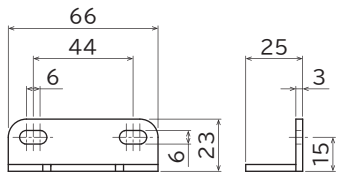

オプション	A
D/BD	251
AD/ABD/ADS/ABDS	260

エアフィルタ
SAF3シリーズ

JIS記号

仕様表

シリーズ	SAF3	
接続口径形式	06	08
接続口径	Rc1/8	Rc1/4
使用流体	空気	
最高使用圧力	1MPa	
使用温度範囲	-5～+60°C(但し、凍結なきこと)	
フィルタエレメント	5μm	
ドレン貯溜量	9.5cm³	
排水方式 注1)	手動ドレン付	
質量	0.19kg	

注1）手動ドレンは、圧力が 0.05MPa 以下になるとドレンを自動的に排出します。

手配形式

SAF3 – 06 – B

シリーズ

接続口径	
06	Rc1/8
08	Rc1/4

オプション	
無記入	標準
B	ブラケット付

・上記以外の形式は、選択できません。

流量特性図

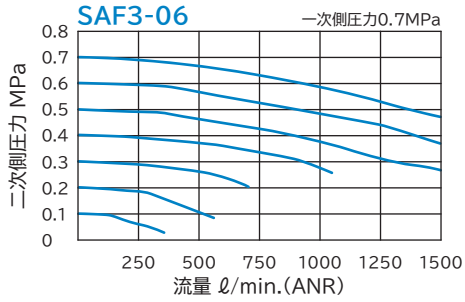

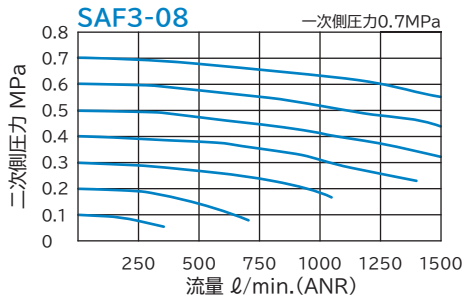

外形寸法図

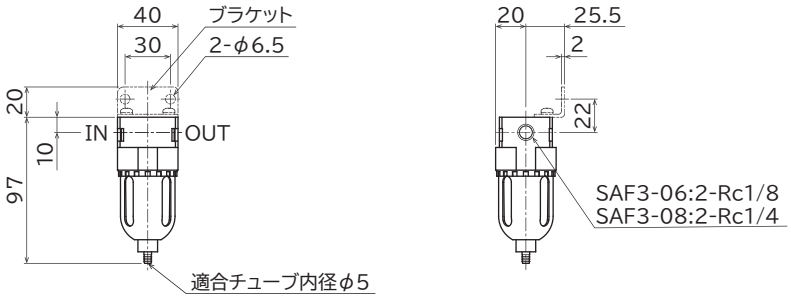

エアフィルタ
EAF3シリーズ

JIS記号

仕様表

シリーズ	EAF3	
接続口径形式	08	10
接続口径	Rc1/4	Rc3/8
使用流体	空気	
最高使用圧力	1MPa	
使用温度範囲	-5～+60°C(但し、凍結なきこと)	
フィルタエレメント	5μm	
ドレン貯溜量	35cm³	
排水方式 注1)注2)	手動ドレン付(標準), オートドレン付	
質量	0.35kg	

注 1）手動ドレンは、圧力が 0.05MPa 以下になるとドレンを自動的に排出します。
注 2）オートドレンの最低作動圧力は、0.15MPa です。

手配形式

EAF3 – 08 – A

シリーズ

接続口径	
08	Rc1/4
10	Rc3/8

オプション	
無記入	標準
A	オートドレン付
B	ブラケット付
AB	オートドレン、ブラケット付
AS	オートドレン、メタルケース付
ABS	オートドレン、ブラケット、メタルケース付

・上記以外の形式は、選択できません。

流量特性図

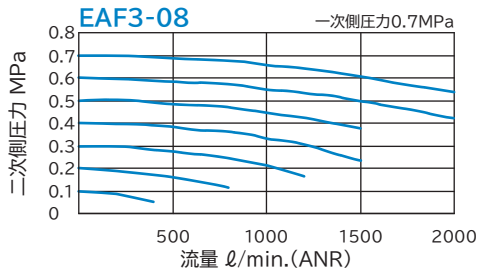

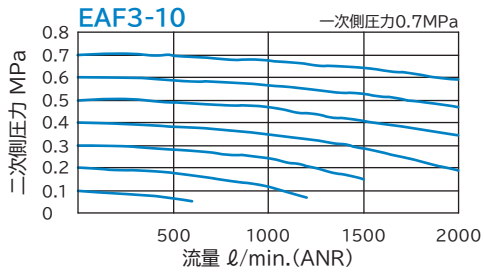

外形寸法図

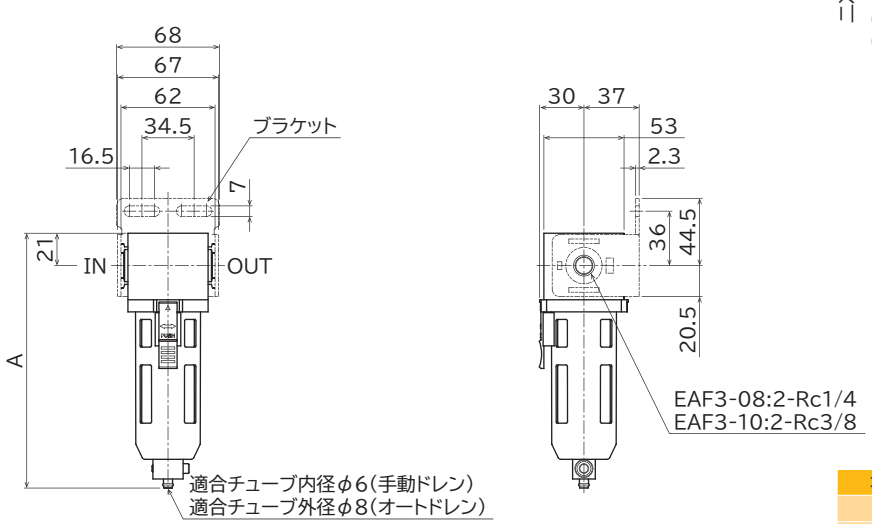

オプション	A
無記入/B	169
A/AB	178
AS/ABS	181

エアフィルタ
MAF3シリーズ

JIS記号

仕様表

シリーズ	MAF3	
接続口径形式	10	15
接続口径	Rc3/8	Rc1/2
使用流体	空気	
最高使用圧力	1MPa	
使用温度範囲	-5～+60°C(但し、凍結なきこと)	
フィルタエレメント	5μm	
ドレン貯溜量	75cm³	
排水方式 注1)注2)	手動ドレン付(標準), オートドレン付	
質量	0.35kg	

注1）手動ドレンは、圧力が0.05MPa以下になるとドレンを自動的に排出します。
注2）オートドレンの最低作動圧力は、0.15MPaです。

手配形式

MAF3 – 10 – A

シリーズ

接続口径	
10	Rc3/8
15	Rc1/2

オプション	
無記入	標準
A	オートドレン付
B	ブラケット付
AB	オートドレン、ブラケット付
AS	オートドレン、メタルケース付
ABS	オートドレン、ブラケットメタルケース付

・上記以外の形式は、選択できません。

流量特性図

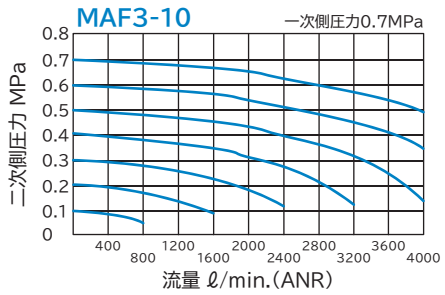

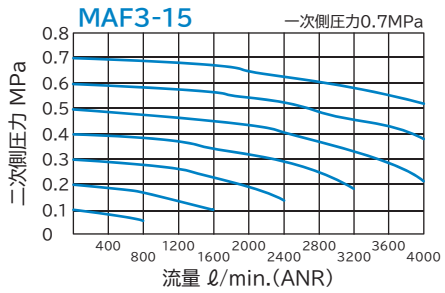

外形寸法図

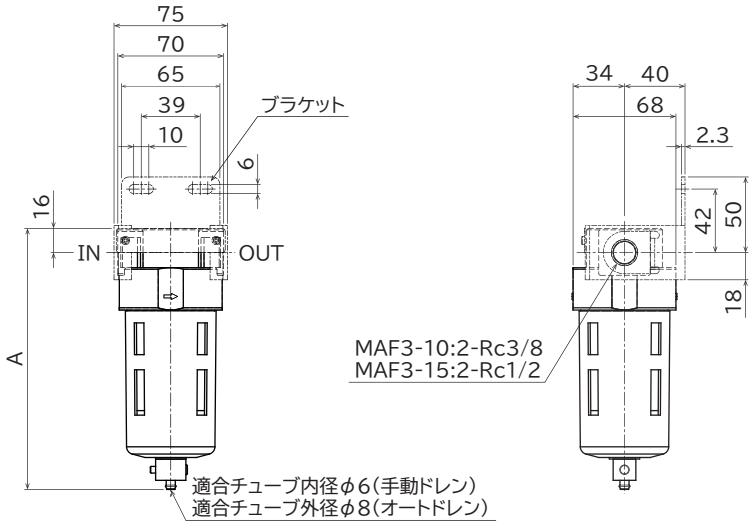

オプション	A
無記号/B	173
A/AB/ABS	182

エアレギュレータ
SRV3シリーズ

仕様表

シリーズ	SRV3	
接続口径形式	06	08
接続口径	Rc1/8	Rc1/4
使用流体	空気	
最高使用圧力	1MPa	
設定圧力範囲	0.05～0.85MPa	
使用温度範囲	-5～+60°C(但し、凍結なきこと)	
質量	0.19kg	

JIS記号

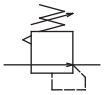

手配形式

SRV3 – 06 – B

シリーズ

接続口径	
06	Rc1/8
08	Rc1/4

オプション	
B	標準(ブラケット付)
BD	ブラケット、D形圧力計付

・上記以外の形式は、選択できません。
・D 形圧力計は、本体に組付けずに発送致します。
・3点セットでの組替は、できません。

流量特性図

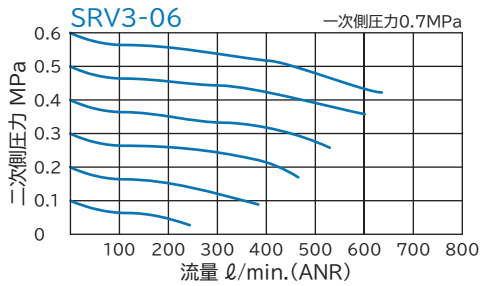

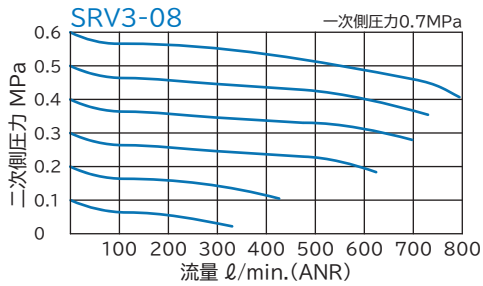

外形寸法図

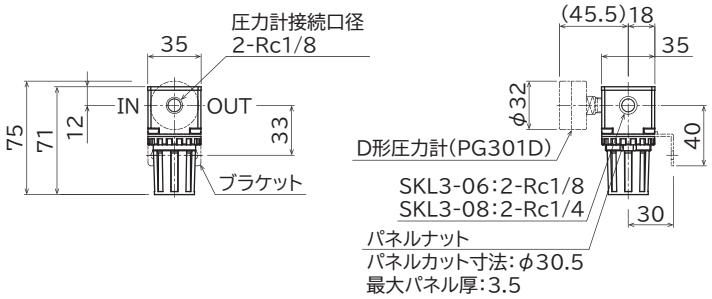

・ブラケット部寸法

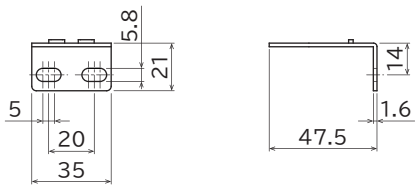

エアレギュレータ
ERV3シリーズ

仕様表

シリーズ	ERV3	
接続口径形式	08	10
接続口径	Rc1/4	Rc3/8
使用流体	空気	
最高使用圧力	1MPa	
設定圧力範囲	0.05～0.85MPa	
使用温度範囲	-5～+60°C(但し、凍結なきこと)	
質量	0.27kg	

JIS記号

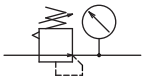

手配形式

ERV3 – 08 – BD

シリーズ

接続口径	
08	Rc1/4
10	Rc3/8

オプション	
BD	標準(ブラケット、角形圧力計付)

・上記以外の形式は、選択できません。

流量特性図

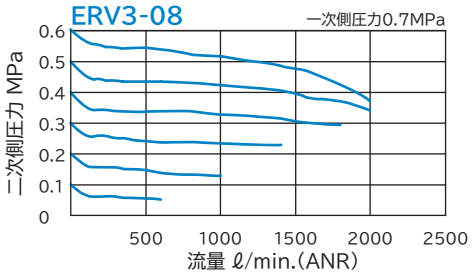

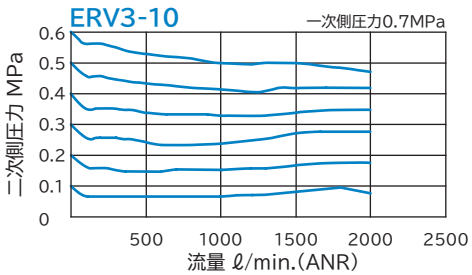

外形寸法図

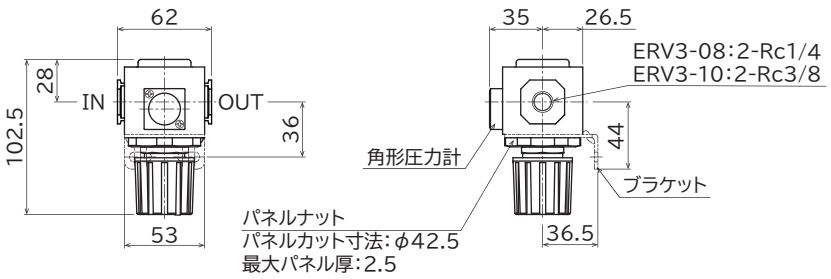

・ブラケット部寸法

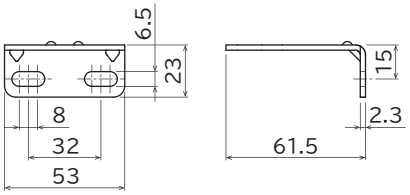

エアレギュレータ
MRV3シリーズ

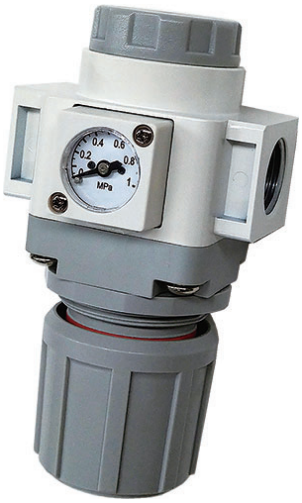

仕様表

シリーズ	MRV3	
接続口径形式	10	15
接続口径	Rc3/8	Rc1/2
使用流体	空気	
最高使用圧力	1MPa	
設定圧力範囲	0.1～0.85MPa	
使用温度範囲	-5～+60°C(但し、凍結なきこと)	
質量	0.45kg	

JIS記号

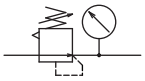

手配形式

MRV3 – 10 – D

シリーズ

接続口径	
10	Rc3/8
15	Rc1/2

オプション	
D	標準(角形圧力計付)
BD	ブラケット、角形圧力計付

・上記以外の形式は、選択できません。

流量特性図

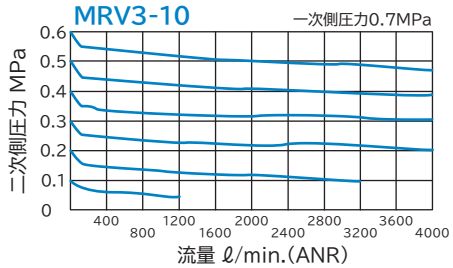

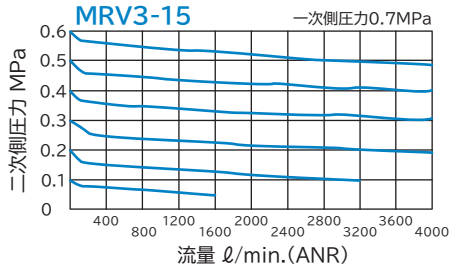

外形寸法図

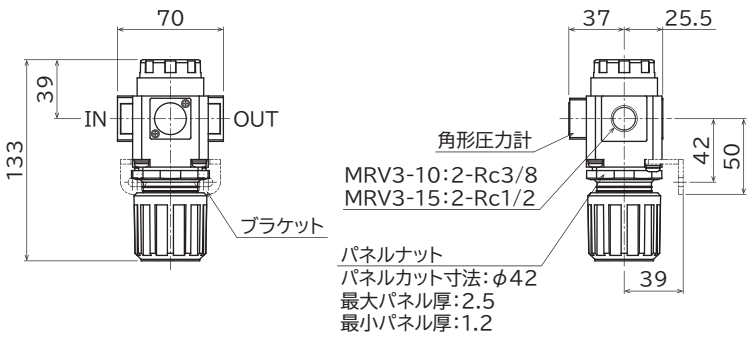

・ブラケット部寸法

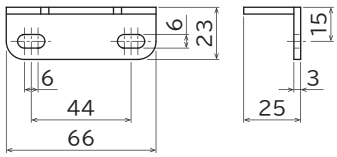

ルブリケータ
SAL3シリーズ

仕様表

シリーズ	SAL3	
接続口径形式	06	08
接続口径	Rc1/8	Rc1/4
使用流体	空気	
最高使用圧力	1MPa	
使用温度範囲	-5～+60°C(但し、凍結なきこと)	
油槽容量	20cm³	
油滴下最少流量	35ℓ/min(ANR)	50ℓ/min(ANR)
推奨潤滑油	タービン油1種(無添加) ISO VG32相当品	
質量	0.15kg	

JIS記号

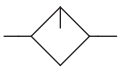

手配形式

SAL3 – 06

シリーズ

接続口径	
06	Rc1/8
08	Rc1/4

外形寸法図

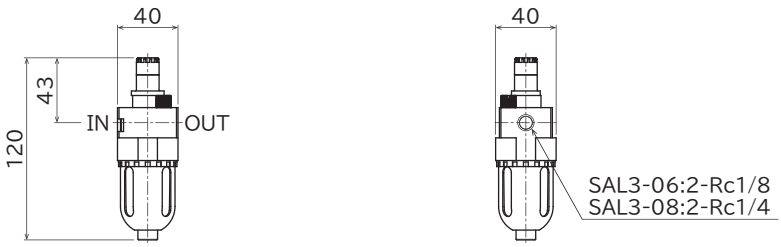

ルブリケータ
EAL3シリーズ

仕様表

シリーズ	EAL3	
接続口径形式	08	10
接続口径	Rc1/4	Rc3/8
使用流体	空気	
最高使用圧力	1MPa	
使用温度範囲	-5～+60°C(但し、凍結なきこと)	
油槽容量	65cm³	
油滴下最少流量	50ℓ/min(ANR)	60ℓ/min(ANR)
推奨潤滑油	タービン油1種(無添加) ISO VG32相当品	
質量	0.35kg	

JIS記号

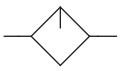

手配形式

EAL3 – 08 – B

シリーズ

接続口径	
08	Rc1/4
10	Rc3/8

オプション	
無記入	標準
B	ブラケット付
S	メタルケース付
BS	ブラケット、メタルケース付

・上記以外の形式は、選択できません。

外形寸法図

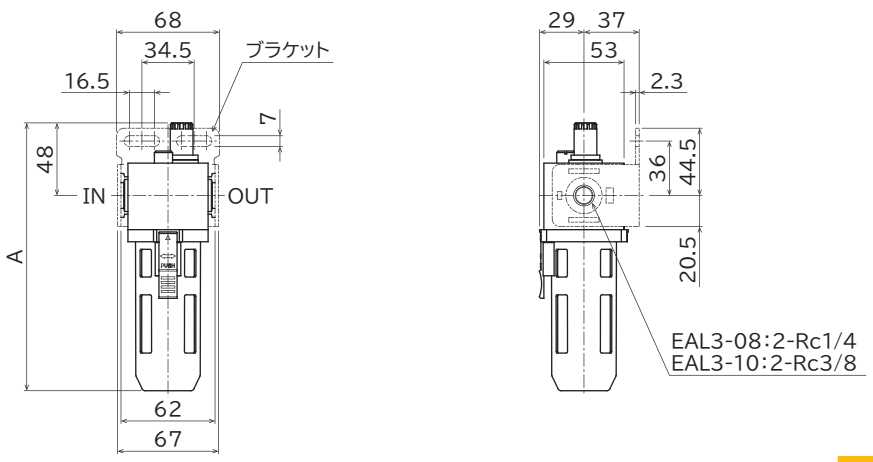

オプション	A
無記入/B	177
S/BS	178

ルブリケータ
MAL3シリーズ

仕様表

シリーズ	MAL3	
接続口径形式	10	15
接続口径	Rc3/8	Rc1/2
使用流体	空気	
最高使用圧力	1MPa	
使用温度範囲	-5～+60°C(但し、凍結なきこと)	
油槽容量	200cm³	
油滴下最少流量	65ℓ/min(ANR)	80ℓ/min(ANR)
推奨潤滑油	タービン油1種(無添加) ISO VG32相当品	
質量	0.41kg	

JIS記号

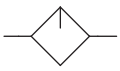

手配形式

MAL3 – 10 – B

シリーズ

接続口径	
10	Rc3/8
15	Rc1/2

オプション	
無記入	標準
B	ブラケット付
S	メタルケース付
BS	ブラケット、メタルケース付

・上記以外の形式は、選択できません。

外形寸法図

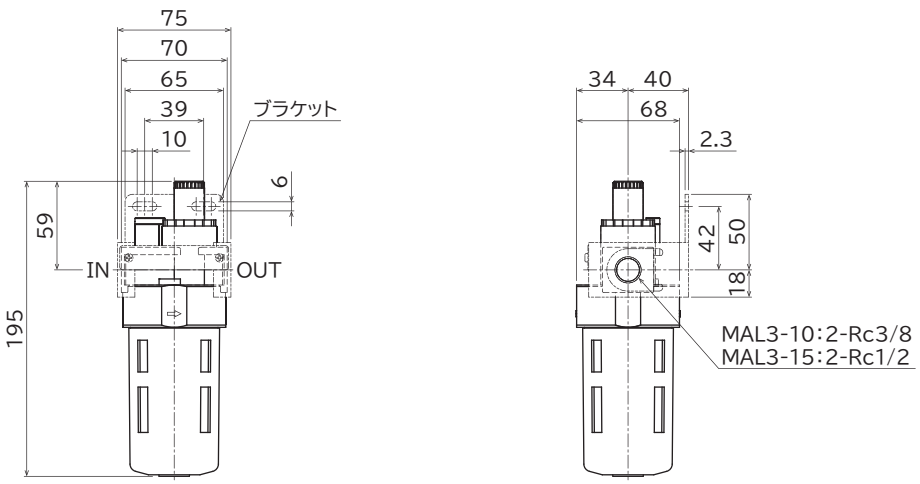

■東部エリア

東京営業所　〒105-0021
東京都品川区東品川2-3-14(東京フロントテラス16F)
TEL(03)4574-6600

仙台営業所　〒980-0811
宮城県仙台市青葉区一番町3-3-1(クラックス仙台4F)
TEL(06)7178-0887

太田営業所　〒373-0806
群馬県太田市飯田町1245-1(金十清水ビル3階C)
TEL(06)7178-0887

■中部エリア

名古屋営業所　〒456-0004
愛知県名古屋市熱田区桜田町17-7
TEL(052)884-7520

■西部エリア

大阪営業所　〒541-0051
大阪市中央区備後町2-6-8(サンライズビル12F)
TEL(06)4967-1114

広島営業所　〒730-0016
広島市中区幟町13-15(新広島ビルディング2F)
TEL(06)7178-0887

福岡営業所　〒810-0801
福岡市博多区中洲5-3-8(アクア博多5F)
TEL(06)7178-0887

■海外セクション

大阪営業3課　〒541-0051
大阪市中央区備後町2-6-8(サンライズビル12F)
TEL(06)4967-1105

2025年7月
記載内容は予告なしに変更させていただく場合がありますのでご了承ください。

© 2022 Parker TAIYO, LTD.
'Licensing for this image came with permission from the Parker Hannifin Media Manager collection.'

株式会社 Parker TAIYO
〒541-0051
大阪市中央区備後町2-6-8
サンライズビル 12F
www.taiyo-ltd.co.jp

CAT.No.A02304・FRL3・2版・*(※)