# 空気、不活性ガス、真空、水、油（25cSt以下）用 G1/4、直動形ポペット式。

- コンパクト設計。
- 直動形のため、圧力は0MPaから使用可能。
- 高真空も使用可能。−100kPa
- シール性に優れる
- 応答の均一性、信頼性は抜群
- 本体とコイルは簡単に分離できるため、メンテナンスが容易。
- DIN端子を採用し、ターミナルカバーは360°回転可能なため、配線が容易。

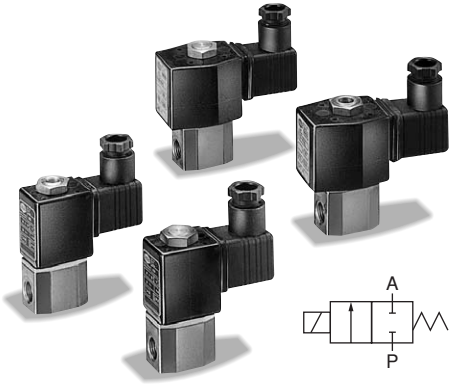




## バルブ仕様

| 項目＼機種 | 2ポートソレノイドバルブ・常時閉 直動形ポペット式 | | | |
|---|---|---|---|---|
| シリーズ | 9500 | | | 9501 |
| 形式記号 | 9500200−0201（DC）−3205（AC） | 9500300−0201（DC）−3205（AC） | 9500400−0201（DC）−3205（AC） | 9501600−0801（DC）−3804（AC） |
| 接続口径 | G 1/4 | | | |
| CV値 | 0.14 | 0.28 | 0.42 | 0.78 |
| 有効断面積（mm²） | 2.59 | 5.18 | 7.77 | 14.43 |
| 使用流体 | 空気・不活性ガス・真空・水・油（25cSt以下） | | | |
| 使用圧力範囲 | 0〜4MPa | 0〜1MPa | 0〜0.4MPa | 0〜0.5MPa |
| 流体温度 | −25〜+80℃（但し、凍結なきこと） | | | |
| 周囲温度 | MAX 60℃ | | | |
| 本体材質 | 黄銅 | | | |
| シール材質 | ニトリルゴム | | | |
| 質量（kg） | 0.39（DC） 0.37（AC） | 0.39（DC） 0.37（AC） | 0.39（DC） 0.37（AC） | 0.58（DC） 0.61（AC） |

- 上記は、標準仕様です。特殊用途については、ご相談ください。

## 電気仕様

| 定格電圧 | AC100V 50/60Hz | AC200V 50/60Hz | DC24V | AC100V 50/60Hz | AC200V 50/60Hz | DC24V |
|---|---|---|---|---|---|---|
| コイル形式 | 3205−1 | 3205−2 | 0201−8 | 3804−1 | 3804−2 | 0801−8 |
| 許容電圧範囲 | 定格電圧の±15% | | | | | |
| 起動電流 | 120mA | 60mA | 500mA | 160mA | 80mA | 670mA |
| 保持電流 | 120mA | 60mA | 500mA | 160mA | 80mA | 670mA |
| 消費電力 | 12W | 12W | 12W | 16W | 16W | 16W |
| 絶縁階級 | F種相当 | | | | | |
| 結線方式 | DIN端子式 | | | | | |

- AC110V 60HzはAC100V 50/60Hzと、AC230V 60HzはAC200V 50/60Hzと共用です。
- AC110V 50Hz・AC230V 50Hz・DC12V・その他異電圧も製作いたします。

## 形式記号

ご注文時には、下記の形式記号でご連絡ください。

**9500300-3205-1**

シリーズ 注）
コード番号 注）
❶電 圧
コイル形式

注）シリーズ・コード番号は、バルブ仕様を参照してください。

## 記号説明

| | | 電 圧 |
|---|---|---|
| ❶ | 1 | AC100V50/60Hz・AC110V60Hz |
| | 2 | AC200V50/60Hz・AC230V60Hz |
| | 8 | DC24V |
| | (9) | その他異電圧 |

- （ ）内は準標準です。





## 9500・9501

### 9500200・9500300・9500400（0201コイル時）

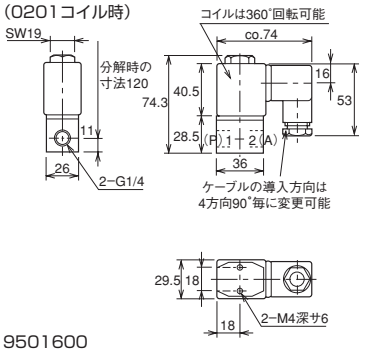


### 9501600（0801コイル時）

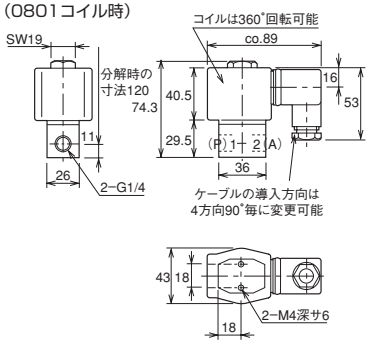


### コイル

#### 0210

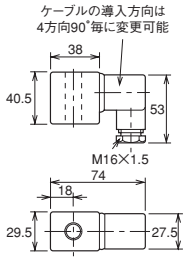


#### 3205

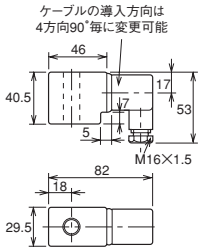


#### 0801

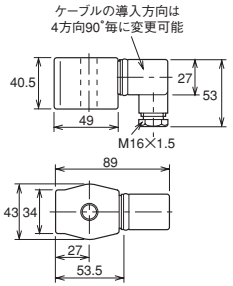


#### 3804

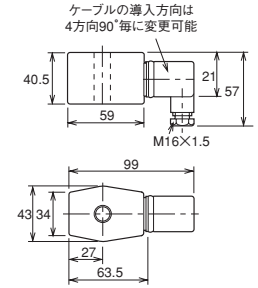


## 内部構造図

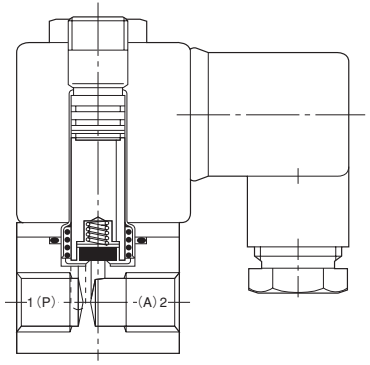


## ■使用上の注意点

**取 付**

- 取付け方向は自由ですが、取付けはできるだけコイルを上側にして、振動の少ない場所を選んでください。

**配 管**

- 配管内は圧縮空気であらかじめフラッシングして、管内の切粉、切削油、ゴミなどを除去してください。

## ■特殊仕様

- シール材質の変更。（ふっ素ゴム・テフロン・EPDM）
- 低高温仕様。（−196〜+180℃）
- 防滴仕様。
- 低消費電力タイプ。
- 特殊防爆仕様。（労検認定No.第C12602号）
- 手動装置付。

注）上記仕様については、ご相談ください。