粘性流体や酸・アルカリなどの化学薬品の圧送に最適な樹脂タイプのダイヤフラムポンプ。

- 金属性ポンプより酸・アルカリなどの薬品への耐食性が優れています。
- 吐出口・吸込口の方向を自由に変更できます。
- 防爆・防火性が高く安全です。
- 過負荷による焼損がありません。
- 吐出量を容易に調整できます。
- 自吸式のため呼び水が不要です。
- 繊維状の異物でも圧送が可能です。
（但しダックビルタイプ/準標準を使用してください。）

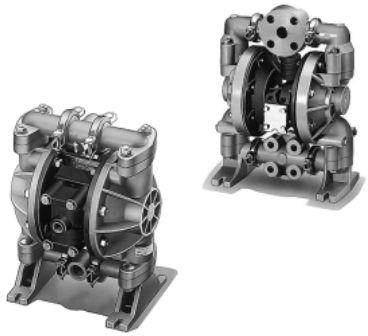

仕様

◎：標準

チェック方式	形式	材質 本体(接液部)	材質 ダイヤフラム部	材質 チェック部	最大吐出量 ℓ/min	流体固形物範囲	ポンプ口径(吸入口・吐出口)	空気接続口径 供給口	空気接続口径 排気口	質量 kg
ボールチェックタイプ	◎TD-15PT	ポリプロピレン	PTFE	PTFE	42	φ1.6mm以下	NPT1/2	NPT1/4	サイレンサ内蔵	3.4
	~~TD-15PC~~		~~クロロプレンゴム~~	~~クロロプレンゴム~~	49					
	~~TD-15PU~~		~~ウレタンゴム~~	~~ウレタンゴム~~						
	◎TD-15KT	ポリふっ化ビニリデン	PTFE	PTFE	42					4.7
	TD-15KU		~~ウレタンゴム~~	~~ウレタンゴム~~	49					
~~ダックビルタイプ~~	~~TD-15PC-D~~	~~ポリプロピレン~~	~~クロロプレンゴム~~	~~クロロプレンゴム~~	~~40~~	~~—~~				~~3.4~~
ボールチェックタイプ	◎TD-25PT	ポリプロピレン	PTFE	PTFE	166	φ3.0mm以下	1”フランジ ANSI 150#	NPT1/4	NPT3/8（サイレンサ付）	9.2
	TD-25PC		~~クロロプレンゴム~~	~~クロロプレンゴム~~						
	◎TD-25KT	ポリふっ化ビニリデン	PTFE	PTFE						12.9
	~~TD-25KC~~		~~クロロプレンゴム~~	~~クロロプレンゴム~~						

- ◎印は標準タイプです。

注）最大吐出量は、使用空気圧力0.7MPa・揚程0の時の清水のデータです。

共通仕様

- 使用空気圧力：0.2～0.7MPa
- 最高使用粘度：3000mPa・s
- 吸込揚程：6m(但し、清水の場合)。
- 使用温度範囲：0～+60℃(但し、凍結なきこと)

標準形

準標準

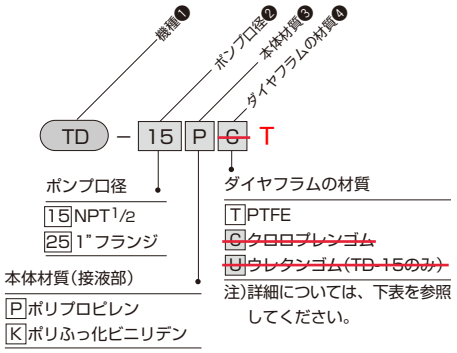

ダックビルタイプ(準標準品)

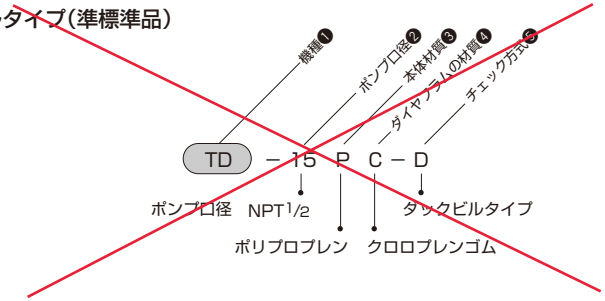

ダイヤフラムの材質一覧

機種	ポンプ口径	ポンプ本体材質	ダイヤフラム材質 PTFE	~~クロロプレンゴム~~	~~ウレタンゴム~~	~~ふっ素ゴム~~
TD-15	NPT1/2	ポリプロピレン	◎	~~○~~	~~○~~	~~—~~
		ポリふっ化ビニリデン	◎	~~—~~	~~○~~	~~—~~
TD-25	1”フランジ（ANSI規格）	ポリプロピレン	◎	~~○~~	~~—~~	~~—~~
		ポリふっ化ビニリデン	◎	~~○~~	~~—~~	~~—~~
ボールの材質			PTFE	~~クロロプレンゴム~~	~~ウレタンゴム~~	~~ふっ素ゴム~~

注）◎印は標準品、○印は準標準品になります。

TD-15（樹脂タイプ）

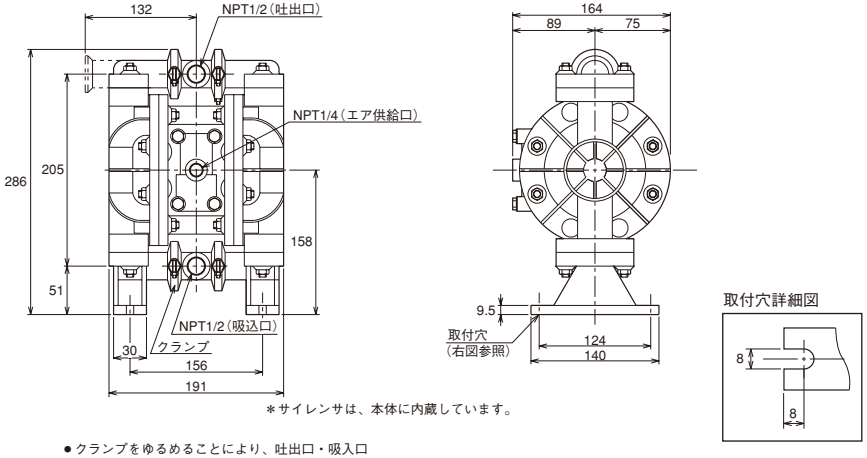

＊サイレンサは、本体に内蔵しています。

● クランプをゆるめることにより、吐出口・吸入口の方向を変えることができます。

TD-25（樹脂タイプ）

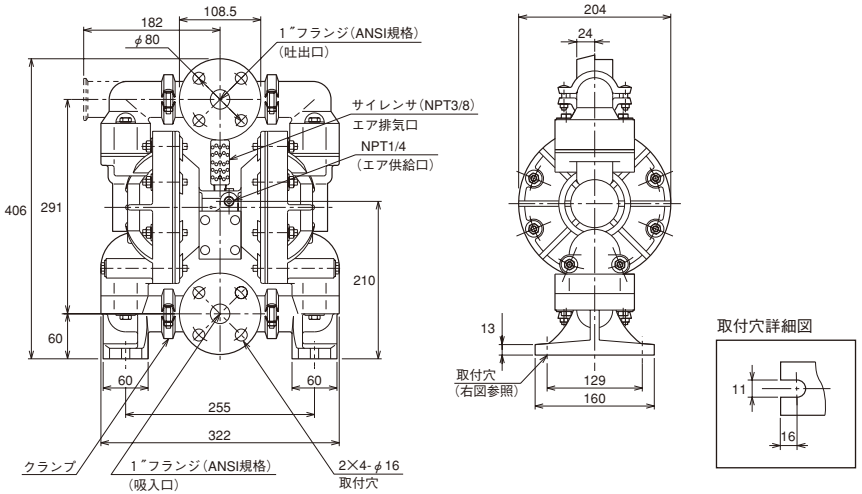

● クランプをゆるめることにより、吐出口・吸入口の方向を変えることができます。

TD 空気圧駆動式ダイヤフラムポンプ