5ポートパイロット形電磁弁
PC06シリーズ
ソフトシール/サブベース配管形

PCS2406	2位置 シングルソレノイド
PCD2406	2位置 ダブルソレノイド
PCD3406	3位置 クローズドセンタ
PCE3406	3位置 エキゾーストセンタ
PCO3406	3位置 プレッシャセンタ

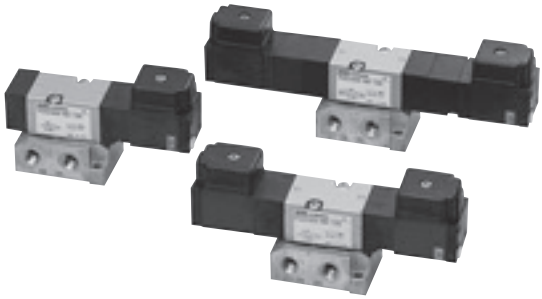

仕様

形式番号	単位	PCS2406	PCD2406	PCD3406 PCE3406	PCO3406
使用流体		空気			
ポートサイズ		Rc1/4			
音速コンダクタンス 注3)	dm³/(s·bar)	2.00		1.80	
臨界圧力比 注3)		0.35		0.33	
有効断面積（参考）注3)	mm²	10		9	
周囲温度	℃	−5〜50 注1)			
使用圧力範囲	MPa	0.2〜0.8 注2)			
最高使用頻度	Cycle/min	240		180	
応答時間 at 0.5MPa	s	ON 0.021 OFF 0.021	ON 0.015	ON 0.025 OFF 0.035	
定格電圧	V	AC100/110、200/220、DC24			
耐熱クラス		B種			
許容電圧変動	%	AC±10、DC+10、−15			
周波数	Hz	50/60共用			
皮相電力 AC 保持 50Hz	VA	(100/200) 3.2			
皮相電力 AC 保持 60Hz	VA	(100/200) 2.6			
皮相電力 AC 始動 50Hz	VA	(100/200) 5			
皮相電力 AC 始動 60Hz	VA	(100/200) 4.5			
消費電力 DC	W	2			
配線方法		リード線、グロメット(ターミナル付)、コンジット(ターミナル付)、DINコネクタ(オーダメイド)			
質量	kg	0.2	0.27	0.36	0.36

注1) 5℃以下で使用する場合は、結露や凍結を防止するためのエアドライヤを通したドライエアをご使用ください。
注2) 外部パイロットの場合のパイロット圧力は、0.25〜0.7MPaとしてください。
注3) 音速コンダクタンス、臨界圧力比、有効断面積、Cv値はポート1→4間の値です。

表示方法

PCS2406 − 02 − 100 L
① ② ③ ④ ⑤

①形式

PCS2406	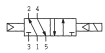
PCD2406	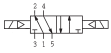
PCD3406	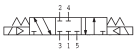
PCE3406	
PCO3406	

②ポートサイズ

02	Rc1/4
NB	ベースなし

③電圧

100	AC100/110V
200	AC200/220V
D24	DC24V

④配線

L	リード線
G	グロメット（ターミナル付）
C	コンジット（ターミナル付）
GK	グロメット（サージキラー付）
CK	コンジット（サージキラー付）
D	DINコネクタ

注）GK、CK、D仕様はオーダメイドです。

⑤手動操作

無記号	標準（ノンロック）
L	ロッキングボタン付

注）L仕様はオーダメイドです。

構造

●PCS2406

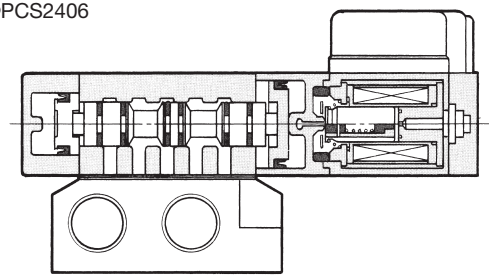

部品形番

サブベース

部品名称		部品形番
サブベース	Rc1/4	PC06-SB-02

PC06シリーズ

形状寸法

●PCS2406

（単位：mm）

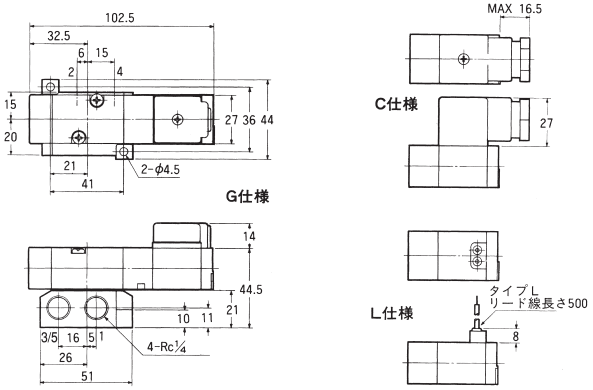

●PCD2406

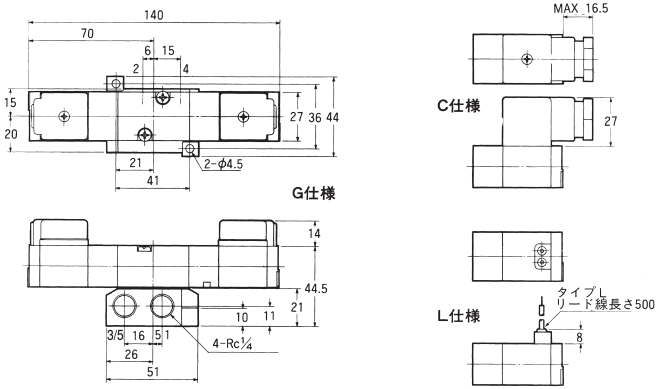

形状寸法

●PCD3406、PCE3406、PCO3406

（単位：mm）

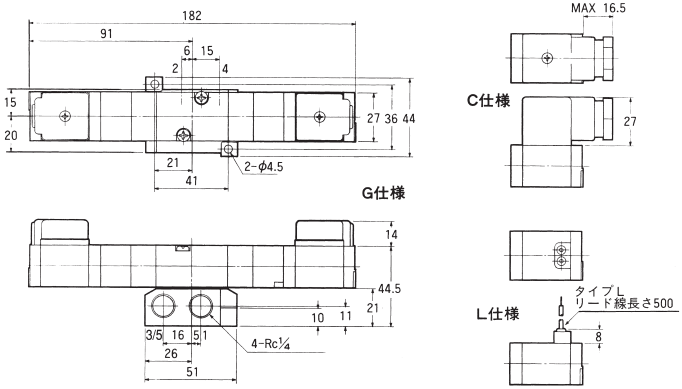

個別配線形マニホールド
MF○-PC06
一体形

MFS□-PC06	共通SUP、共通EXH ポート2・4側面配管
MFB□-PC06	共通SUP、共通EXH ポート2・4底面配管

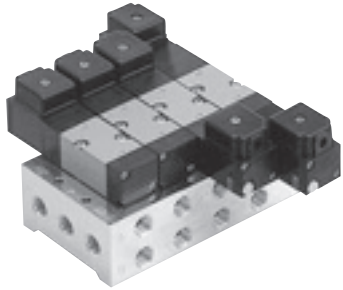

マニホールド仕様

マニホールド形式		MFS□□-PC06 共通SUP、共通EXH ポート1・3・5(両側)	MFB□□-PC06 共通SUP、共通EXH ポート1・3・5(両側)
ポートサイズ	ポート1	Rc1/4(両側)	Rc1/4(両側)
	ポート3・5	Rc1/4(両側)	Rc1/4(両側)
	ポート2・4	Rc1/4(側面)	Rc1/4(底面)
連数		2～10連	
搭載電磁弁		PCS2406-NB-※ PCD2406-NB-※ PCD3406-NB-※ PCE3406-NB-※ PCO3406-NB-※	
ブランクプレート		PC06-BP	

ご注文方法

右記の表示方法に従って、マニホールドおよび搭載する電磁弁の形式と数量、ブランクプレート（PC06-BP）の数量を併記してご指示ください。

（例） **MFS8-PC06-02**

PCS2406-NB-100G	4ヶ
PCD2406-NB-100G	2ヶ
PCD3406-NB-100G	1ヶ
PC06-BP	1ヶ

表示方法

マニホールド

MFS ① 2 ② − PC06 ③ − 02 ④

①マニホールド形式

	ポート2・4
MFS	側面取出し
MFB	底面取出し

②連数

2	2連
⋮	⋮
10	10連

③搭載電磁弁シリーズ

PC06	共通P、共通R

④ポート2・4サイズ

02	Rc1/4

搭載電磁弁

PCS2406 ① − NB ② − 100 ③ L ④ ⑤

①形式

PCS2406	
PCD2406	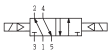
PCD3406	
PCE3406	
PCO3406	

②ポートサイズ

NB	ベースなし

③電圧

100	AC100/110V
200	AC200/220V
D24	DC24V

④配線

L	リード線
G	グロメット（ターミナル付）
C	コンジット（ターミナル付）
GK	グロメット（サージキラー付）
CK	コンジット（サージキラー付）
D	DINコネクタ

注）GK、CK、D仕様はオーダメイドです。

⑤手動操作

無記号	標準（ノンロック）
L	ロッキングボタン付

注）L仕様はオーダメイドです。

PC06シリーズ

形状寸法

●MFS□-PC06-02

（単位：mm）

注）プラグは（R）側が標準です。

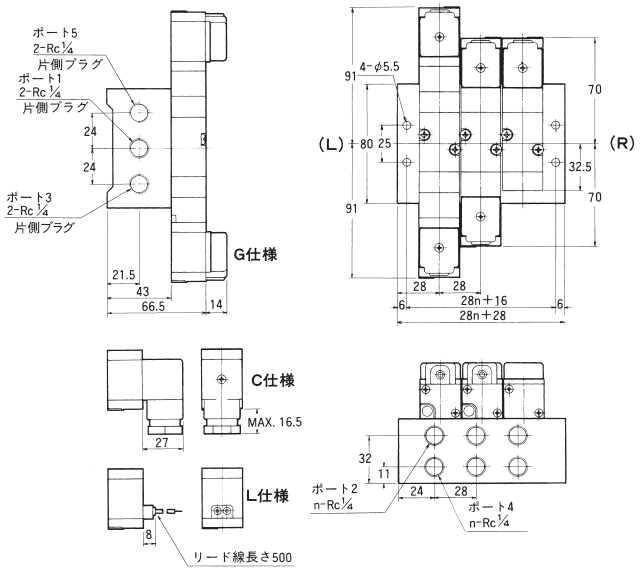

●MFB□-PC06-02

注）プラグは（R）側が標準です。

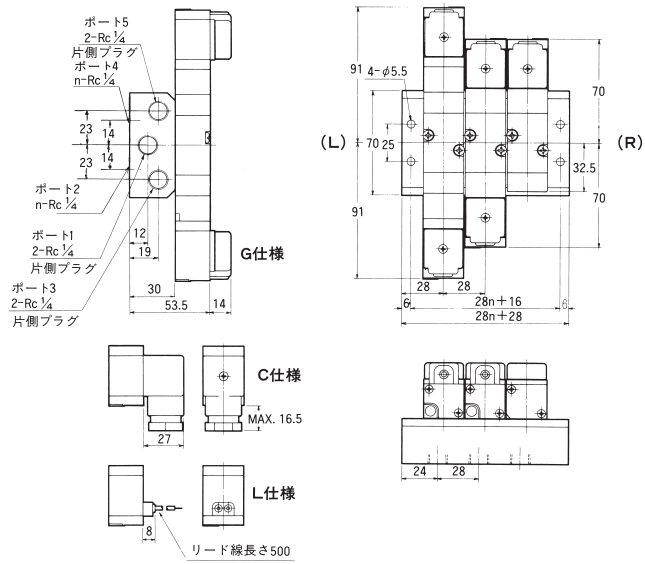

5ポートパイロット形電磁弁
PC08シリーズ
ソフトシール/サブベース配管形

PCS2408	2位置 シングルソレノイド
PCD2408	2位置 ダブルソレノイド
PCD3408	3位置 クローズドセンタ
PCE3408	3位置 エキゾーストセンタ
PCO3408	3位置 プレッシャセンタ

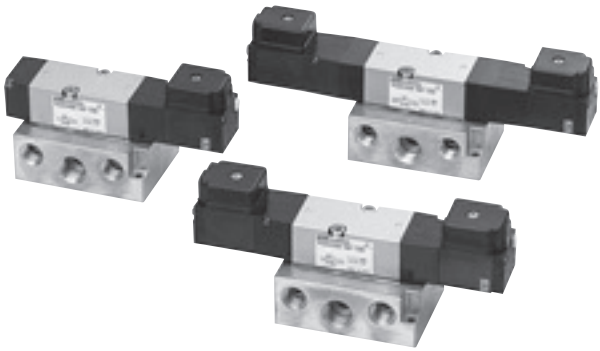

仕様

形式番号				単位	PCS2408	PCD2408	PCD3408 PCE3408	PCO3408
使用流体					空気			
ポートサイズ					ポート1・2・4：$Rc\frac{3}{8}$　ポート3・5：$Rc\frac{1}{4}$			
音速コンダクタンス 注2)				$dm^3/(s\cdot bar)$	6.00		5.00	2.80
臨界圧力比 注2)					0.45		0.38	0.35
有効断面積（参考）注2)				mm^2	30		25	14
周囲温度				℃	−5〜50　注1)			
使用圧力範囲				MPa	0.2〜0.8			
最高使用頻度				Cycle/min	180			
応答時間 at 0.5MPa				s	ON　0.035 OFF　0.045	ON　0.02	ON　0.025 OFF　0.035	
定格電圧				V	AC100/110、200/220、DC24			
耐熱クラス					B種			
許容電圧変動				%	AC±10、DC+10、−15			
周波数				Hz	50/60共用			
皮相電力	AC	保持	50Hz	VA	(100/200) 3.2			
			60Hz	VA	(100/200) 2.6			
		始動	50Hz	VA	(100/200) 5			
			60Hz	VA	(100/200) 4.5			
消費電力 DC				W	2			
配線方法					リード線、グロメット(ターミナル付)、コンジット(ターミナル付)、DINコネクタ(オーダメイド)			
質量				kg	0.35	0.42	0.58	0.58

注1) 5℃以下で使用する場合は､結露や凍結を防止するためのエアドライヤを通したドライエアをご使用ください。
注2) 音速コンダクタンス、臨界圧力比、有効断面積、Cv値はポート1→4間の値です。

PC08シリーズ

表示方法

PCS2408 □ − 03 − 100 L L
① ② ③ ④ ⑤ ⑥

①形式

PCS2408	
PCD2408	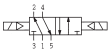
PCD3408	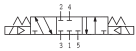
PCE3408	
PCO3408	

②パイロット部仕様

無記号	標準
X	外部パイロット（ベース配管）

③ポートサイズ

03	Rc$^{3}/_{8}$
NB	ベースなし

④電圧

100	AC100/110V
200	AC200/220V
D24	DC24V

⑤配線

L	リード線
G	グロメット（ターミナル付）
C	コンジット（ターミナル付）
GK	グロメット（サージキラー付）
CK	コンジット（サージキラー付）
D	DINコネクタ

注）GK、CK、D仕様はオーダメイドです。

⑥手動操作

無記号	標準（ノンロック）
L	ロッキングボタン付

注）L仕様はオーダメイドです。

構造

●PCS2408

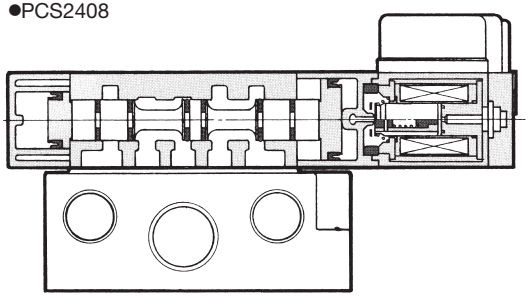

部品形番

サブベース

部品名称		部品形番
サブベース	Rc$^{3}/_{8}$	PC08-SB-03
	外部パイロット用 Rc$^{3}/_{8}$	PC08-SB-X03

形状寸法

●PCS2408

（単位：mm）

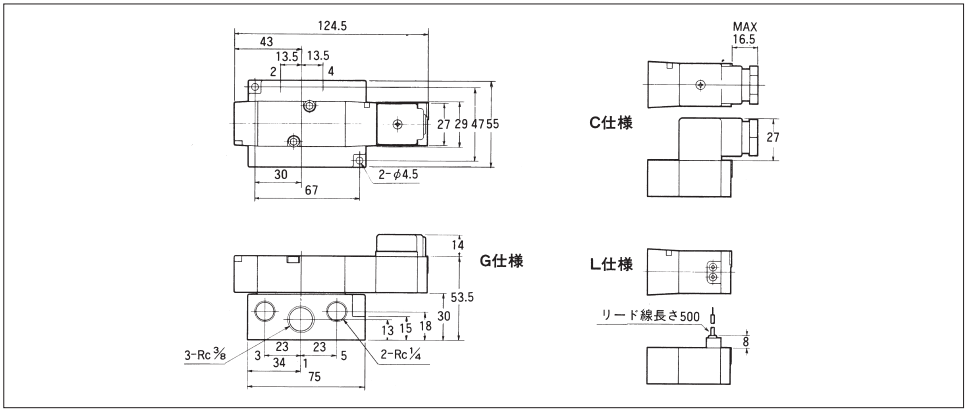

●PCD2408

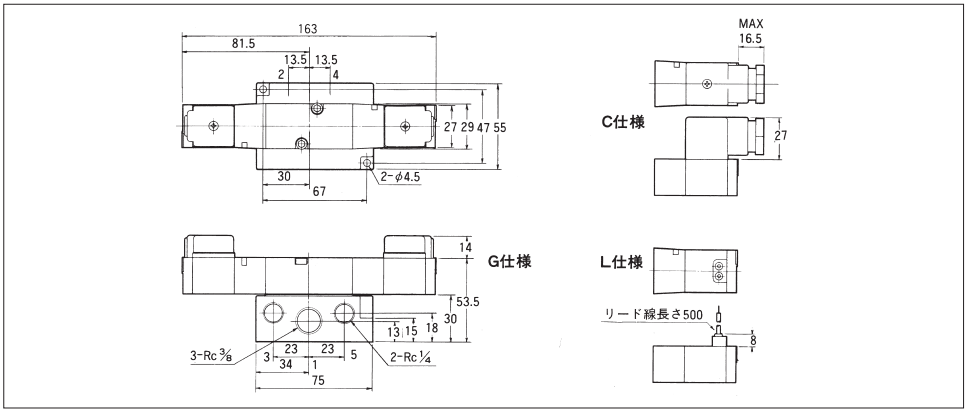

●PCD3408、PCE3408、PCO3408

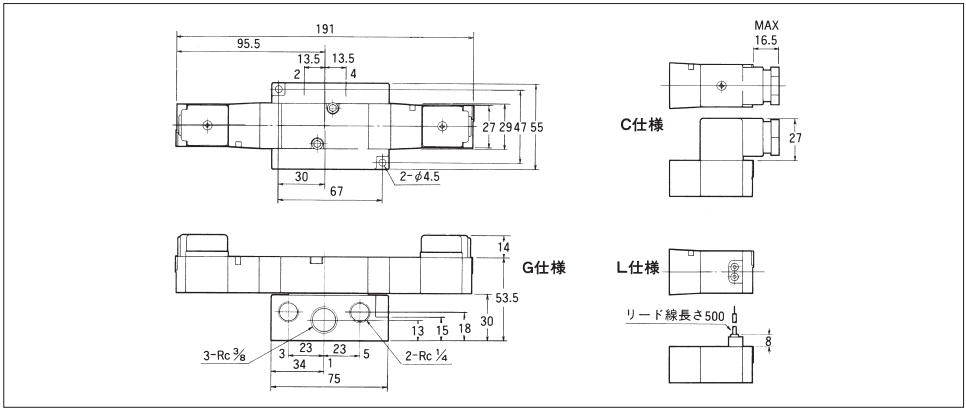

個別配線形マニホールド
MF○-PC08
一体形・分割形

MF□-PC08 分割形	共通SUP、共通EXH ポート2・4両側配管
MFS□-PC08 一体形	共通SUP、共通EXH ポート2・4側面配管

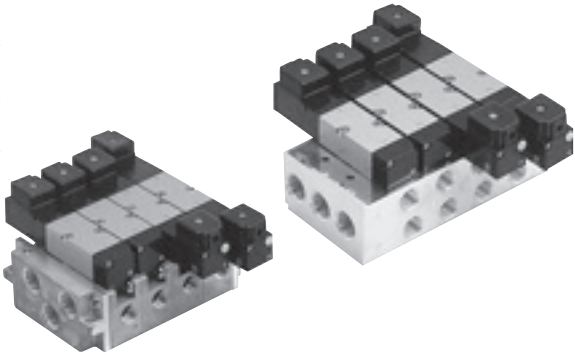

マルチパーパス可能

パイロットエアーは、マニホルード内部で分岐供給されておりますので、ダブルサプライ、低圧、真空など特殊な用途での使用が可能です。(395頁参照)

マニホールド仕様

		MF□-PC08 共通SUP、共通EXH ポート1・3・5(両側)	MFS□-PC08 共通SUP、共通EXH ポート1・3・5(両側)
マニホールド形式			
ポートサイズ	ポート1	Rc1/2 (両側)	Rc1/2 (両側)
	ポート3・5	Rc1/2 (両側)	Rc1/2 (両側)
	ポート2・4	Rc3/8 (両側)	Rc3/8 (側面)
連数		2〜10連	
搭載電磁弁		PCS2408-NB-※ PCD2408-NB-※ PCD3408-NB-※ PCE3408-NB-※ PCO3408-NB-※	
ブランクプレート		PC08−BP	

ご注文方法

右記の表示方法によって、マニホールドおよび搭載する電磁弁の形式と数量、ブランクプレート(PC08−BP)の数量を併記してご指示ください。

(例) **MFS8-PC08-03**

PCS2408-NB-100G	4ヶ
PCD2408-NB-100G	2ヶ
PCD3408-NB-100G	1ヶ
PC08-BP	1ヶ

分割形マニホールド部品

部品名称	部品形番
取付台セット	MF-PC08-MB
本体	MF-PC08-BD

注) 接続ねじとOリングは添付

⚠ 注意

- 異なった圧力で使用する電磁弁を同一マニホールドに搭載する場合、一番高い圧力 (MAX.0.8MPa) をポート1から供給して使用する電磁弁を左右どちらか一方の端へ搭載するようにしてください。
- MF□-PC08のマニホールドは、1連マニホールドの連結方式です。
- 特殊回路などの場合は、マニホールド仕様書をご利用ください。

表示方法

マニホールド

MF 2 ― PC08 ― 03 ― □
① ② ③ ④ ⑤

①マニホールド形式

	ポート2・4
MF	両側取出し（底面取出し含む）
MFS	側面取出し

②連数

2	2連
⋮	⋮
10	10連

③搭載電磁弁シリーズ

PC08	共通SUP、共通EXH ポート1・3・5（両側）

④ポート2・4サイズ

03	Rc3/8

⑤特殊仕様

無記号	標準
A	底面配管

搭載電磁弁

PCS2408 ― NB ― 100 L □
① ② ③ ④ ⑤

①形式

PCS2408	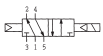
PCD2408	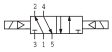
PCD3408	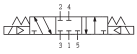
PCE3408	
PCO3408	

②ポートサイズ

NB	ベースなし

③電圧

100	AC100/110V
200	AC200/220V
D24	DC24V

④配線

L	リード線
G	グロメット（ターミナル付）
C	コンジット（ターミナル付）
GK	グロメット（サージキラー付）
CK	コンジット（サージキラー付）
D	DINコネクタ

注）GK、CK、D仕様はオーダメイドです。

⑤手動操作

無記号	標準（ノンロック）
L	ロッキングボタン付

注）L仕様はオーダメイドです。

PC08シリーズ

形状寸法

●MF□－PC08

（単位：mm）

注）プラグは（R）側が標準です。

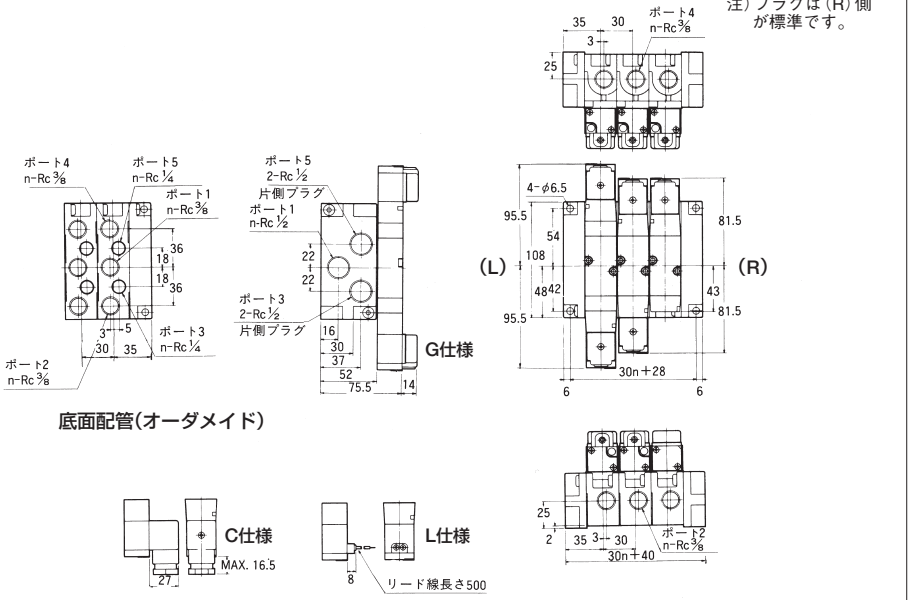

●MFS□－PC08

注）プラグは（R）側が標準です。

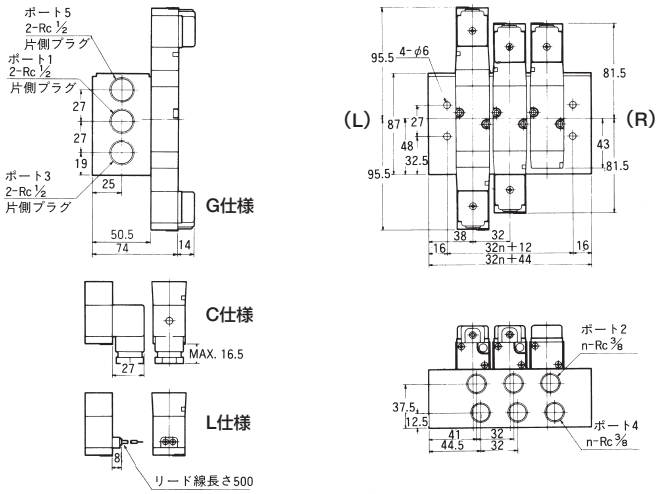

5ポートパイロット形電磁弁

PC15シリーズ

ソフトシール/サブベース配管形

PCS2415 2位置 シングルソレノイド

PCD2415 2位置 ダブルソレノイド

PCD3415 3位置 クローズドセンタ

PCE3415 3位置 エキゾーストセンタ

PCO3415 3位置 プレッシャセンタ

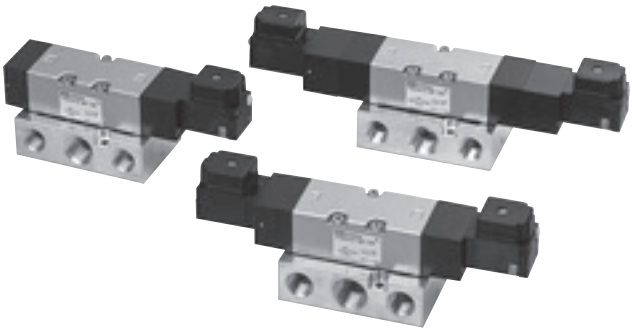

仕様

形式番号	単位	PCS2415	PCD2415	PCD3415 PCE3415	PCO3415
使用流体		空気			
ポートサイズ		ポート1・2・4：Rc1/2　ポート3・5：Rc3/8			
音速コンダクタンス 注2)	dm³/(s·bar)	14.0		12.0	
臨界圧力比 注2)		0.45		0.4	
有効断面積（参考）注2)	mm²	70		60	
周囲温度	℃	−5〜50　注1)			
使用圧力範囲	MPa	0.2〜0.8		0.25〜0.8	
最高使用頻度	Cycle/min	120			
応答時間 at 0.5MPa	s	ON 0.035 OFF 0.060	ON 0.02	ON 0.025 OFF 0.110	
定格電圧	V	AC100/110、200/220、DC24			
耐熱クラス		B種			
許容電圧変動	%	AC±10、DC+10、−15			
周波数	Hz	50/60共用			
皮相電力 AC 保持 50Hz	VA	(100/200) 3.2			
皮相電力 AC 保持 60Hz	VA	(100/200) 2.6			
皮相電力 AC 始動 50Hz	VA	(100/200) 5			
皮相電力 AC 始動 60Hz	VA	(100/200) 4.5			
消費電力 DC	W	2			
配線方法		リード線、グロメット(ターミナル付)、コンジット(ターミナル付)、DINコネクタ(オーダメイド)			
質量	kg	0.73	0.81	0.94	0.94

注1) 5℃以下で使用する場合は、結露や凍結を防止するためのエアドライヤを通したドライエアをご使用ください。
注2) 音速コンダクタンス、臨界圧力比、有効断面積、Cv値はポート1→4間の値です。

PC15シリーズ

表示方法

PCS2415 □ — 04 — 100 L □
① ② ③ ④ ⑤ ⑥

①形式

PCS2415	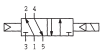
PCD2415	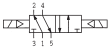
PCD3415	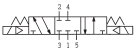
PCE3415	
PCO3415	

②特殊仕様

無記号	標準
X	外部パイロット（ベース配管）

③ポートサイズ

04	Rc$\frac{1}{2}$
NB	ベースなし

④電圧

100	AC100/110V
200	AC200/220V
D24	DC24V

⑤配線

L	リード線
G	グロメット（ターミナル付）
C	コンジット（ターミナル付）
GK	グロメット（サージキラー付）
CK	コンジット（サージキラー付）
D	DINコネクタ

注）GK、CK、D仕様はオーダメイドです。

⑥手動操作

無記号	標準（ノンロック）
L	ロッキングボタン付

注）L仕様はオーダメイドです。

構造

●PCS2415

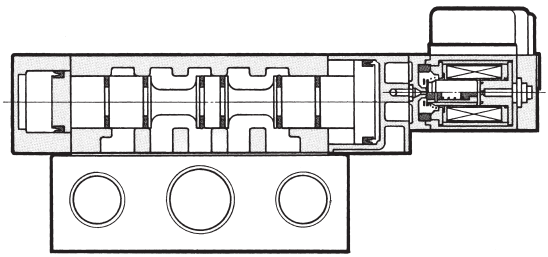

部品形番

サブベース

部品名称		部品形番
サブベース	Rc$\frac{1}{2}$	PC15-SB-04
	外部パイロット用 Rc$\frac{1}{2}$	PC15-SB-X04

形状寸法

●PCS2415

（単位：mm）

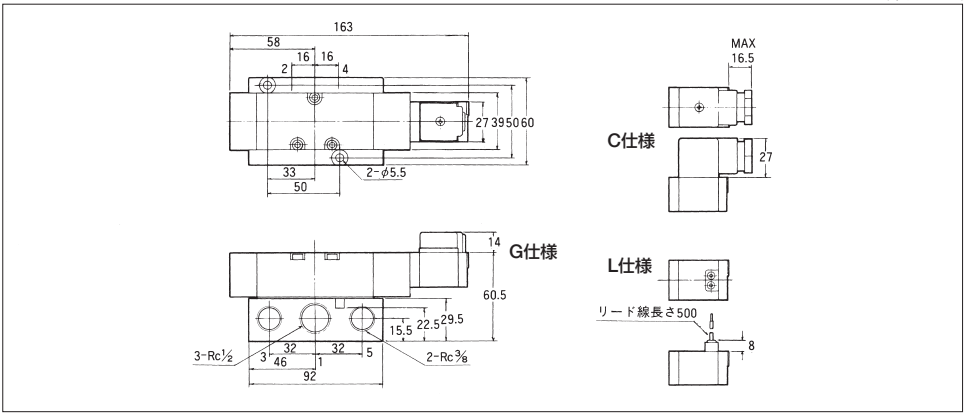

●PCD2415

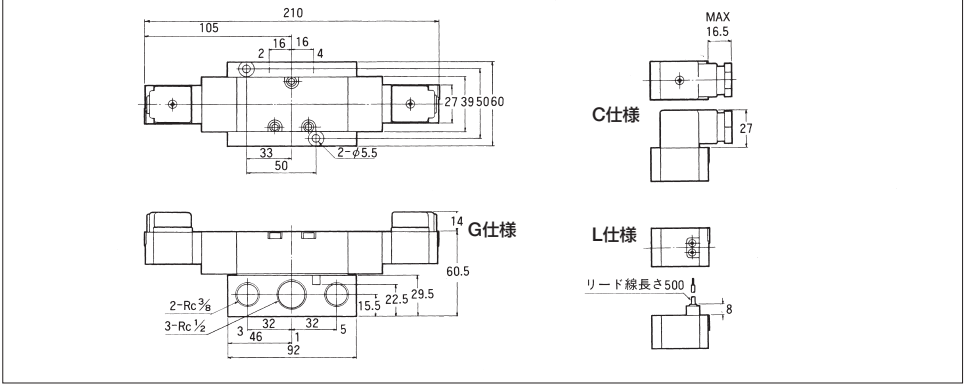

●PCD3415、PCE3415、PCO3415

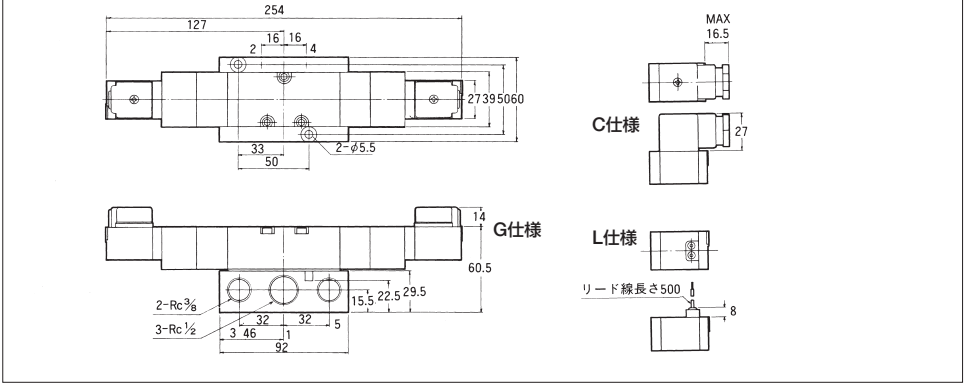

個別配線形マニホールド
MF○-PC15
分割形

MF□-PC15　共通SUP、共通EXH ポート2・4両側配管

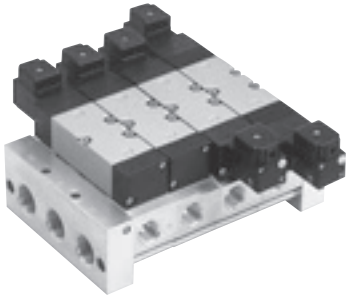

マルチパーパス可能

パイロットエアーは、マニホールド内部で分岐供給されておりますので、ダブルサプライ、低圧、真空など特殊な用途での使用が可能です。（425頁参照）

マニホールド仕様

マニホールド形式		MF□-PC15 共通SUP、共通EXH ポート1・3・5（両側）
ポートサイズ	ポート1	Rc3/4（両側）
	ポート3・5	Rc3/4（両側）
	ポート2・4	Rc1/2（両側）
連数		2～10連
搭載電磁弁		PCS2415-NB-※ PCD2415-NB-※ PCD3415-NB-※ PCE3415-NB-※ PCO3415-NB-※
ブランクプレート		PC15-BP

ご注文方法

右記の表示方法に従って、マニホールドおよび搭載する電磁弁の形式と数量、ブランクプレート（PC15-BP）の数量を併記してご指示ください。

（例）**MF8-PC15-04**

PCS2415-NB-100G	4ヶ
PCD2415-NB-100G	2ヶ
PCD3415-NB-100G	1ヶ
PC15-BP	1ヶ

分割形マニホールド部品

部品名称	部品形番
取付台セット	MF-PC15-MB
本体1連	MF1-PC15-BD

（注）接続ねじとOリングは添付

⚠ 注意

- 異なった圧力で使用する電磁弁を同一マニホールドに搭載する場合、一番高い圧力（MAX0.8MPa）をポート1から供給して使用する電磁弁を左右どちらか一方の端へ搭載するようにしてください。
- 特殊回路などの場合は、マニホールド仕様書をご利用ください。

表示方法

マニホールド

MF 2 – PC15 – 04 – □

① ② ③ ④ ⑤

①マニホールド形式

	ポート2・4
MF	両側取出し （底面取出し含む）

②連数

2	2連
⋮	⋮
10	10連

③搭載電磁弁シリーズ

PC15	共通SUP、共通EXH ポート1・3・5（両側）

④ポート2・4サイズ

04	Rc1/2

⑤特殊仕様

無記号	標準
A	底面配管

搭載電磁弁

PCS2415 – NB – 100 L □

① ② ③ ④ ⑤

①形式

PCS2415	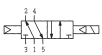
PCD2415	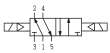
PCD3415	
PCE3415	
PCO3415	

②ポートサイズ

NB	ベースなし

③電圧

100	AC100/110V
200	AC200/220V
D24	DC24V

④配線

L	リード線
G	グロメット （ターミナル付）
C	コンジット （ターミナル付）
GK	グロメット （サージキラー付）
CK	コンジット （サージキラー付）
D	DINコネクタ

注）GK、CK、D仕様はオーダメイドです。

⑤手動操作

無記号	標準（ノンロック）
L	ロッキングボタン付

注）L仕様はオーダメイドです。

PC15シリーズ

形状寸法

●MF□-PC15
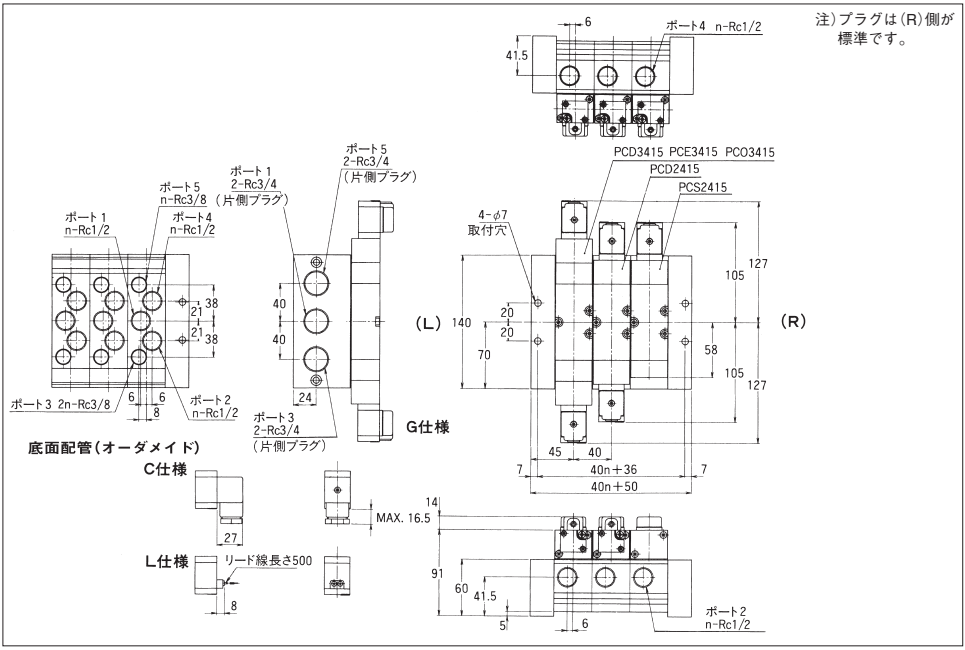
（単位：mm）